KINOS 20 ASENNUS- JA KÄYTTÖOHJE

MONTERINGS- OCH BRUKSANVISNING FÖR KINOS 20

РУКОВОДСТВО ПО МОНТАЖУ И ЭКСПЛУАТАЦИИ КАМИНА-КАМЕНКИ KINOS

®Tulikivi Sauna

Sisältö

Yleiset ohjeet 4
- Sääntöjen noudattaminen 4
- Saunan ilmanvaihto ja tuuletus 4
- Polttoaineet 4
- Löylyvesi 4
- Turvallinen saunominen 4

Takkakiukaan osat 5
Tekniset tiedot 5
Takkakiukaan käyttöönvalmistelu 6
Takkakiukaan käyttöönotto 7
- Kiuaskivet 7

Takkakiukaan lämmitys 8
Takkakiukaan huolto 10
Toiminta häiriötilanteissa 10
Asennusohje 11
- Alusta 12
- Suojaetäisyydet ja suojaukset 12
- Takkakiukaan liittäminen hormiin 13
- Asennus tiilihormiin 13
- Asennus valmishormilla 13
- Takkakiukaan asentaminen 14
- Takkakiukaan luukun kätisyyden vaihto 16

Takuuehdot 18

Innehåll

Allmänna instruktioner 20
- Iakttagande av föreskrifter 20
- Bastuns ventilation 20
- Bränslen 20
- Badvatten 20
- Tryggt bastubadande 20

Bastuaggregatets delar 21
Tekniska uppgifter 21
Föreberedelser inför ibruktagandet av vedeldade bastuaggregat 22
Ibruktagande av vedeldade bastuaggregat 23
- Bastustenar 23

Eldning i vedeldade bastuaggregat 24
Service av vedeldade bastuaggregatet 26
Agerande i undantagssituationer 26
Montering 27
- Fundament 27
- Skyddsavstånd och skydd 28
- Anslutning av bastuaggregatet till skorstenen 29
- Anslutning till tegelskorsten 29
- Anslutning till färdig skorsten 29
- Montering 30
- Byte av gångjärnens placering på ugnsluckan 32

Garantivillkor 33

Содерж ние

Общие положения 36
- Соблюдение требов ний и норм безоп сности 36
- Вентиляция и проветрив ние с уны 36
- Топливо 36
- Вод для к менки 36
- Безоп сное использов ние с уны 36

Комплектующие к мин -к менки 37
Технические д нные 37
Подготовк к менки к вводу в эксплу т цию 38
Ввод к менки в эксплу т цию 39
- К мни для к менки 39

Пр вил прот плив ния 40
Обслужив ние к менки 41
Порядок действий в нест нд ртных ситу циях 41
Инструкция по монт жу 43
- Фунд мент 43
- Безоп сные противопож рные р сстояния и з щитные компоненты 44
- Подключение к мин -к менки к дымоходу 45
- Подключение к кирпичному дымоходу 45
- Подключение к готовому дымоходу 45
- Монт ж к мин -к менки 46
- Смен н пр вления открыв ния топочной дверцы 48

FIN SWE RUS

Hyvä asiakas

Olet hankkinut korkealaatuisen takkakiukaan, jonka avulla voit nauttia monien vuosien ajan saunomisesta. Onnittelut hyvästä kiuasvalinnasta. Tämä asennus- ja käyttöohje on tarkoitettu saunan omistajalle ja kiukaan asentajalle. Lue käyttöohjeet huolellisesti ennen käyttöönottoa.

KINOS 20 S1

Tilauskoodit
Blue harjattu
Pakettina:
SS887 kiuasrunko, verhous, mantteli
Erillisinä: SS657 kiuasrunko + verhous
SS638 mantteli

KINOS 20 S2

Tilauskoodit
Rigata
Pakettina:
SS888 kiuasrunko, verhous, mantteli
Erillisinä: SS640 kiuasrunko + verhous
SS637 mantteli

KINOS 20 S3

Tilauskoodit
Grafia
Pakettina:
SS1378 kiuasrunko, verhous, mantteli
Erillisinä: 1352 kiuasrunko + verhous
1355 mantteli

KINOS 20 S4

Tilauskoodit
Nobile
Pakettina:
SS1379 kiuasrunko, verhous, mantteli
Erillisinä: SS1353 kiuasrunko + verhous
SS1356 mantteli

Yleiset ohjeet

Säilytä ohjeet aina kiukaan lähettyvillä ja tutustu niihin heti tuotteen hankittuasi.

Kiuas on tarkoitettu vain saunan lämmitykseen. Kiuasta ei saa käyttää esim. vaatteiden kuivaamiseen, rakennusaikaiseen lämmitykseen, lihan palvaamiseen, jätteiden polttoon jne. Käytä lämmityksessä ainoastaan kuivia puuklapeja.

Nestemäisiä polttoaineita ei saa käyttää edes kiukaan sytyttämiseen.

Kiuasta ei saa peittää millään tavalla käytön aikana tai kiukaan ollessa lämmin.

Laitteen pitkän käyttöiän varmistamiseksi, kiuas täytyy tarkastaa ja huoltaa säännöllisesti. Ota tarvittaessa yhteyttä alueesi nuohoojaan tai Tulikivi-uunimestariin.

Ennen tulen sytyttämistä on varmistettava, että hormi on ehjä ja siinä on riittävä veto.

Tulikivi-kiuas on lämmityslaite, jonka pinnat, luukun kahvat sekä kivet kuumenevat. Noudata asianmukaista varovaisuutta.

Häkä on mauton, väritön, hajuton ja myrkyllinen kaasu, joten ole huolellinen.

Jos kiuas on käyttämättömänä alttiina kosteudelle (esim. kylmillään oleva vapaa-ajan asunto), se on tarkastettava ennen käyttöä mahdollisten korroosiovaurioiden varalta.

Meri-ilmasto saattaa lyhentää kiukaan ikää. Kiuas ei saa olla tekemisissä suolaisen meriveden kanssa, ja sen käyttö löylyvetenä on kielletty. Huomioi, että merialueella olevissa kaivoissakin vesi saattaa sisältää suoloja.

SÄÄNTÖJEN JA MÄÄRÄYSTEN NOUDATTAMINEN

Tulisijan asennuksen, käytön, nuohouksen ja käytettävän polttoaineen suhteen on aina noudatettava valmistajan ohjeiden lisäksi kaikkia paikallisia määräyksiä, myös niitä, jotka viittaavat kansallisiin ja eurooppalaisiin standardeihin. Ole tarvittaessa yhteydessä alueesi palo- ja rakennusvalvontaviranomaisiin.

SAUNAN ILMANVAIHTO JA TUULETUS

Puukiuas tarvitsee runsaasti (10 m³ jokaista poltettavaa puukiloa kohti) palamisilmaa palaakseen puhtaasti ja lämmittääkseen saunan. Huolehdi riittävästä ilmansaannista.

Painovoimaisessa ilmanvaihdossa tuloilmaventtiili on hyvä sijoittaa kiukaan lähettyville, saunan puolelle. Poistoilmaventtiilin tarkoitus on lähinnä kuivattaa sauna kosteudelta, ja se on hyvä sijoittaa tuloilmaventtiilistä vastakkaiselle puolelle saunaa ja lähelle katonrajaa.

Koneellinen ilmanvaihto on toteutettava aina LVI-suunnittelijan laatiman ilmanvaihtosuunnitelman mukaisesti. Huomaa, koneellisen ilmanpoiston tai useamman tulisijan yhtäaikainen käyttö samassa tilassa kiukaan kanssa, voi aiheuttaa ongelmia kiukaan toiminnassa. Löylyhuoneen venttiilien on oltava metallisia, ja ne on sijoitettava siten, että ne eivät pääse tukkeutumaan.

Saunan ilmanvaihdossa on noudatettava kaikkia kansallisia, alueellisia ja paikallisia määräyksiä.

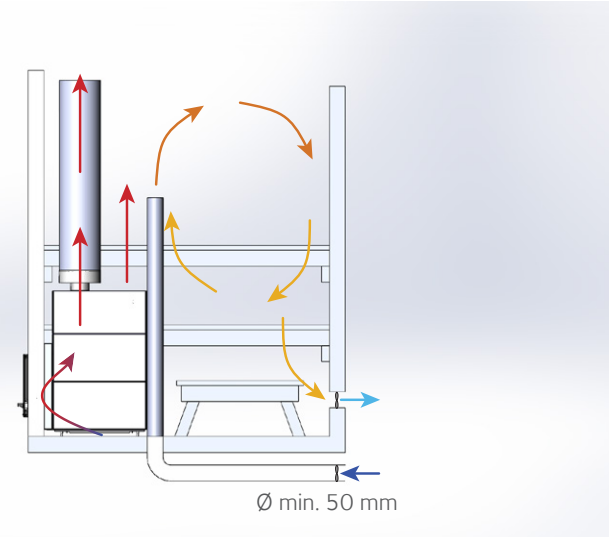

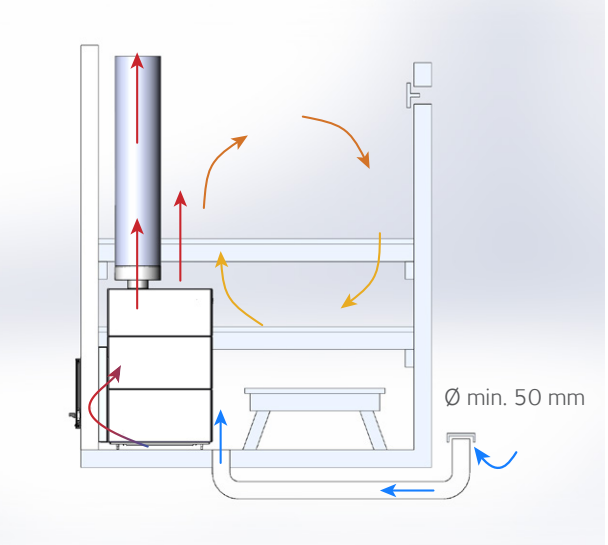

POLTTOAINEET

Kiukaissa poltettavaksi soveltuvat kaikki puulajit – pituudeltaan maksimissaan 33 cm. Märkä tai laho puu ei lämmitä hyvin eikä pala puhtaasti. Käytä vain kuivaa puuta (kosteus alle 20 %). Käytä klapeja, joiden läpimitta on noin 4-10 cm. Halkaise pyöreät puut.

Kiukaassa ei saa käyttää: kyllästettyä, käsiteltyä tai naulaista puuta, lastulevyä, turvetta, muovia, painotuotteita, eikä nestemäisiä polttoaineita edes sytytysvaiheessa (arina voi vahingoittua).

Älä käytä täysiä pesällisiä liian pieniksi tehtyä "puunsilppua" tai lastuja, niiden yllättävän suuren hetkellisen tehon vuoksi.

LÖYLYVESI

Löylyveden tulee olla puhdasta talousvettä. Suolainen, kalkki- tai rautapitoinen löylyvesi aiheuttaa kiukaan syöpymistä. Meriveden sekä kloori- ja humuspitoisen veden käyttö löylyvetenä on kielletty.

Älä käytä koristekiven ja valkoisen kiukaan kanssa värjääviä saunatuotteita kuten löylytuoksuja tai saunavastoja. Löylyveden on oltava erityisen puhdasta, etteivät koristekivet värjäydy.

TURVALLINEN SAUNOMINEN

Älä jätä lapsia saunaan ilman valvontaa ja estä lasten pääsy kiukaan läheisyyteen. Muista liikkua saunassa varovasti: lauteet ja lattia voivat olla liukkaita.

Henkilön, jolla on alentunut fyysinen ja henkinen suorituskyky, aistivamma tai vähän kokemusta tai tietoa kiukaan käytöstä, tulee käyttää kiuasta vain valvonnassa tai hänen turvallisuudestaan vastaavan henkilön neuvojen mukaan.

Pitkäaikainen saunominen nostaa kehon lämpötilaa. Selvitä lääkärin kanssa mahdolliset saunomiseen liittyvät terveydelliset rajoitteesi.

Sauna ei ole tarkoitettu vaatteiden kuivattamiseen, Kiuas ei sovellu ruoan lämmittämiseen tai valmistamiseen. Älä käytä paistopusseja kiukaalla.

Älä heitä löylyä silloin, kun joku on kiukaan läheisyydessä, koska kuuma vesihöyry voi aiheuttaa palovammoja.

Takkakiukaan osat

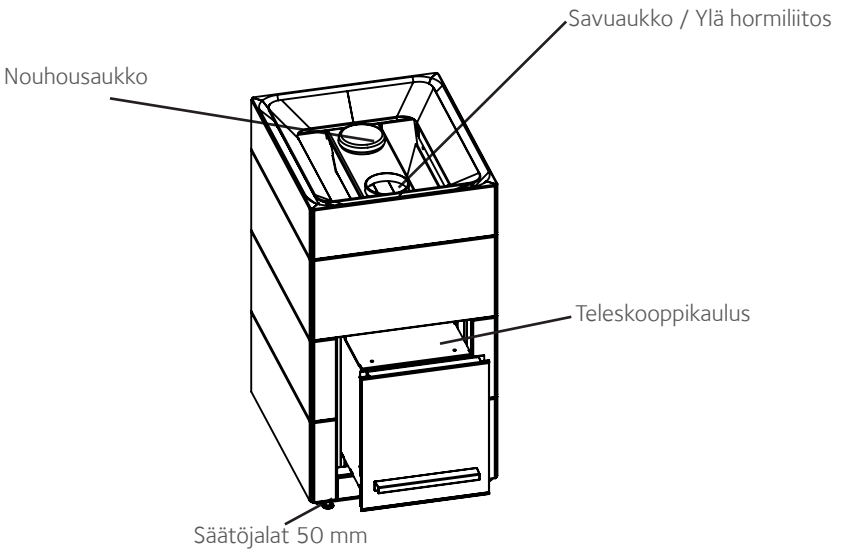

MALLI	KINOS 20 S1, S2, S3, S4
KIUKAAN PAINO (KG)	300
KIUKAAN NIMELLISTEHO (KW)	20
LÄMMÖNTUOTTO (KW)	20
HORMIN MINIMIVETO NIMELLISTEHOLLA (PA.)	12
SAVUKAASUJEN MASSAVIRTAUS (G/S)	16,8
SAVUKAASUT IT (°C) KESKILÄMPÖTILA / MAKSIMI	418/535
HORMIN VÄHITTÄISMITAT	1/2
HORMILIITOSPUTKI (Ø MM)	115
HORMIN LÄMPÖLUOKKA	T600
TULOILMA-AUKON MINIMIKOKO (CM²/ Ø MM)	75/50
POISTOILMA-AUKON MINIMIKOKO (CM²/ Ø MM)	150/70
SAUNAN TILAVUUS (M³)	8-20
SUOSITELTAVA KIUASKIVIMÄÄRÄ MAX. (KG)	40-60
ALOITUSPANOS MAX. (KG)	6
LISÄYSPANOS MAX. (KG)	4
LISÄYSPANOSTEN LUKUMÄÄRÄ (KPL)	3
POLTTOPUUMÄÄRÄ (KG/H)	7
HYÖTYSUHDE (%)	68

Tekniset tiedot

KIUKAAN TEHO

Kiukaan teho (kW) valitaan aina saunatilavuuden (m³) mukaisesti. Eristämättömät seinäpinnat (tiili, lasitiili, lasi, betoni, kaakeli yms.) vaativat enemmän kiuastehoa. Lisää saunan tilavuuteen 1,2 m³ jokaista eristämätöntä seinäpintaneliötä kohti. Esim. 10 m³ saunahuone, jossa on lasiovi vastaa tehontarpeeltaan n. 12 m³ saunahuonetta. Jos saunahuoneessa on hirsiseinät, kerro saunan tilavuus luvulla 1,5. Kiuastehon määräämää saunahuoneen minimitilavuutta ei kuitenkaan saa alittaa, eikä maksimitilavuutta ylittää.

Kaikessa suunnittelussa tulee noudattaa voimassa olevia rakennusmääräyksiä sekä RT-kortin ohjeistuksia.

Takkakiukaan käyttöönvalmistelu

Kiukaan ensimmäisen lämmityksen yhteydessä, kiukaan valmistuksessa käytettävät maalit ja korroosionestoaineet palavat kiinni kiukaan pintaan muodostaen epämiellyttäviä hajuja. Suosittelemme, että kiuas lämmitetään ensimmäisen kerran ulkona tai hyvin tuulettuvassa tilassa.

1. Aseta kiuas ulkona palamattomalle alustalle.
2. Ennen kiukaan lämmitystä poista mahdolliset suoja- ja pakkausmateriaalit.
3. Tarkista myös tulipesä ja kivitila.
4. Asenna liitosputki kiukaan päällä olevaan takimmaiseen savuaukon reikään vedon aikaansaamiseksi.
5. Sulje muut reiät mukana olevilla kansilla.
6. Katso, että arina on paikoillaan.
7. Polta 2-3 pesällistä puita, jotta kiukaasta ei tule enää käryä.
8. Siirrä jäähtynyt kiuas saunaan.

KIUKAAN ESTEETÖN ILMANKIERTO

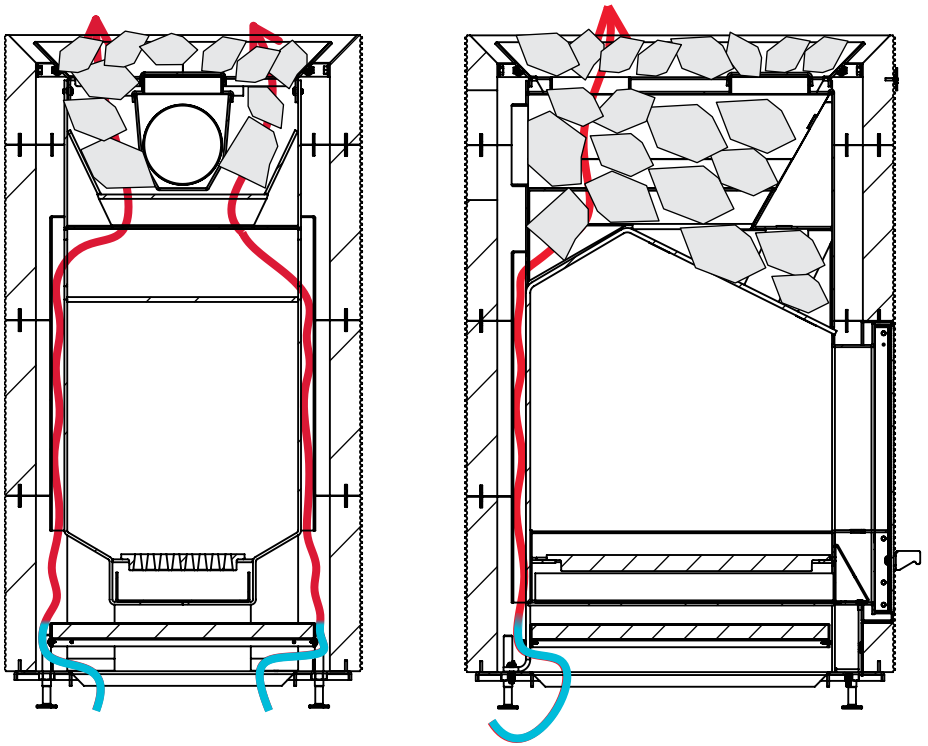

Takkakiukaan käyttöönotto

Polta vielä ennen kivien ladontaa täysi pesällinen puita saunaa tuulettaen, jolloin loputkin suoja-aineista palavat pois ja pinnoite kovettuu.

Kiuas on käyttövalmis kivien ladonnan jälkeen.

Älä lämmitä heti täydellä teholla, jos olosuhteet ovat kylmät. Täydellä teholla lämmittäminen saattaa vaurioittaa kylmää hormia.

Kiukaan kestoikä lyhenee oleellisesti, jos se alistetaan suolaiselle vedelle. Kannattaa huomioida myös, että meren läheisyydessä kaivojenkin vedessä saattaa olla suoloja. Kiukaan kestoikään vaikuttavat muutkin seikat, mm. kiukaan koon sopivuus saunaan, käytetyt polttoaineet, saunomiskerrat, kiukaan ohjeiden vastainen käyttö sekä yleinen huolellisuus. Jos kiuas käy jatkuvasti punahehkuisena, sen käyttöikä lyhenee.

KIUASKIVET

Kiukaassa tulee käyttää vain valmistajan suosittelemia kiuaskiviksi tarkoitettuja yli 10 cm kokoisia kiviä. Pese kivet ennen käyttöä. Kiuaskivet ladotaan väljästi kivitilaan. Kivitilan pohjalle ladotaan kiuaskivipakkauksen suurimmat kivet **(kuva 1)**. Kivitila täytetään teräskiukaan reunoja myöten. Varmista koko ladonnan ajan, että ilmanottoaukot eivät tukkeudu, ja ilma pääseen kiertämään kivitilaan esteettömästi **(kuva 2)**. Kivitilaan voi täyttää mieltymyksen mukaan 40-60 kg kiuaskiviä. Vähäisempi kivimäärä antaa napakammat löylyt ja kiuas lämpiää nopeammin **(kuva 3)**. Suurempi kivimäärä antaa leppoisammat löylyt ja kiuas lämpiää hitaammin **(kuva 4)**. Kiukaan voi halutessaan koristella latomalla pintakiviksi Tulikiven Deco White –koristekiviä tai vuolukivisiä kiuaskiviä. Koristekivien ladontaohjeet ovat kyseisen tuotteen kiuaskivipakkauksessa.

Lado kivet uudelleen vähintään 2 kertaa vuodessa, riippuen lämmityskerroista, ja vaihda tarvittaessa rapautuneet kivet uusiin. Huomaa, että rapautunut kivijauho tai –murske saattaa värjätä vaaleaa lattiapintaa kiukaan alla. Kiven koolla ja määrällä voidaan tasapainottaa löylyominaisuudet saunaan ja mieltymyksiin sopivaksi. Koska nämä seikat aina eroavat toisistaan, ei yleispätevää ohjetta voida antaa. Kivien uudelleen ladonnan yhteydessä muista samalla puhdistaa kiukaan sisäosat. Katso kiukaan huolto sivulta 10.

Takkakiukaan lämmitys

1. Avaa hormin sulkupelti **(kuva 5)**.
2. Ennen sytytystä puhdista arina **(kuva 6)** ja tyhjennä tuhka-astia **(kuva 7)**. Poista tuhka-astia nostamalla sitä ensin ja sitten vetämällä ulos varovasti. Laita arina ja tuhka-astia huolellisesti paikalleen. Tarkasta hormin veto mahdollisten tukkeutumien varalta, erityisesti, jos kiuas on ollut käyttämättömänä pidempiä aikoja. Purista pala paperia kevyesi palloksi. Aseta se arinalle, sytytä ja sulje kiukaan luukku **(kuva 8)**. Jos liekki on pystysuuntainen, hormissa on riittävä veto.
3. Saunan lämmittämiseksi poltetaan 33 cm pitkää kuivaa puuta.
4. Pilko sytyttämistä varten ensimmäisestä pesällisestä pari klapia ohuemmiksi pilkkeiksi.
5. Lado isommat puut hieman ristiin pohjalle, pienemmät puut niiden päälle **(kuva 9)**. Aloituspanoskoko on maksimissaan 6 kg. Vedä tuhkaluukku eteen auki asentoon **(kuva 10)**. Sytytä ja sulje luukku.

11.

12.

13.

14.

15.

6. Kiukaan tulitilan luukku on pidettävä kiinni polton aikana, muulloin kuin puita lisättäessä, hiillosta kohennettaessa tai tuhkaa poistettaessa.
7. Kun sauna on lämmin, voit pienentää ilmansaantia ja kiukaan tehoa pienentämällä tuhka-astian rakoa työntämällä tuhka-astiaa sisään. **(kuva 11)**.
8. Puita voit lisätä, kun edelliset puut ovat palaneet lähes hiillokselle **(kuva 12)**. Lisäyksen panoskoko on maksimissaan 4 kg.
9. Kun kaksi pesällistä on poltettu, voit pitää lämpöä yllä lisäämällä 2 - 3 klapia kerrallaan, aina kun edelliset puut ovat palaneet lähes hiillokselle **(kuva 13)**.
10. Tätä voit jatkaa kolmen tunnin ajan.
11. Kun hiillos on loppuun palanut, sulje tuhka-astia **(kuva 14)** ja hormin sulkupelti työntämällä se täysin sisään **(kuva 15)**.
12. Noudata käyttöohjetta. Poltto liian suurella puumäärällä, liian suurilla pesällisillä tai yhtäjaksoisesti liian pitkään, saattaa vaurioittaa hormia sekä aiheuttaa tulipalovaaran.
13. Jos palaminen on liian voimakasta (voimakas humiseva ääni, liekit lyövät voimakkaasti ja nopeina tulipesän yläosaan ja jopa hormiputkeen), säädä vetoa pienemmäksi sulkemalla hieman tuhka-astian rakoa.
14. Muista: Häkä on hajuton, mauton, väritön ja myrkyllinen kaasu, joten hormipeltiä ei saa koskaan täysin sulkea lämmityksen aikana. Ole huolellinen myös hiilloksen kanssa, ennen kuin suljet hormipellin.
15. Jos hormiputki hehkuu punaisena, se on merkki tehottomasta tai liiallisesta lämmityksestä. Anna kiukaan jäähtyä, ennen kuin jatkat lämmitystä.

16.

17.

18.

Takkakiukaan huolto

Puhdista kiuas aina jäähtyneenä. Kiukaan pinta voidaan puhdistaa laimealla astianpesuvedellä pyyhkimällä. Tahroja voi hangata astianpesuaineella. Huom. Käytettävän pesuaineen pH tulee olla alle 9. Vahvasti emäksisten ja liuotinpohjaisten puhdistusaineiden käyttö on kielletty. Anna pesuaineen vaikuttaa hetken ja huuhdo ja kuiva pinta huolellisesti. Hankalat rasvatahrat lähtevät Tulikivi Cleaning Agent 4 -vuolukiven puhdistusaineella. Puhdistusainetta voi tilata Tulikiven verkkokaupasta www.tulikivishop.com. Noudata pakkauksessa olevia puhdistusohjeita.

Luukun lasipinta kannattaa puhdistaa heti jäähtyneenä, jos siihen tarttuu nokea. Tuhka on aina saatavilla oleva ja ekologinen puhdistusaine. Ota kostutettuun talouspaperiin hieman hienoa tuhkaa tuhka-astiasta ja hankaa sillä kevyesti lasin nokeentunutta kohtaa **(kuva 16)**.

Puhdista tämän jälkeen lasi kostealla talouspaperilla ja lopuksi kuivaa lasi huolellisesti. Luukun kehyksen puhdistamiseen voi käyttää Tulikivi Cleaning Agent 4 -vuolukiven puhdistusainetta. Älä käytä liuotinpohjaisia puhdistusaineita.

Puhdista tulipesä tuhkasta ennen jokaista lämmityskertaa. Liiallinen tuhka heikentää arinan kestoa ja huonontaa palamista **(kuva 17)**. Poista tuhka kylmänä esim. metalliämpäriin tulipalovaaran välttämiseksi. Poista tuhka-astia nostamalla ja vetämällä ulos varovasti. Varmista tuhka-astiaa paikoilleen laittaessa, että astia on pohjassa ja ohjaintappi on tuhka-astian kolossa. Säilytä tuhkaa vain kannellisessa metalliastiassa, sillä tuhkan seassa saattaa olla kytevää hiiltä vielä useita päiviä polton jälkeen. Puhdasta puutuhkaa voi käyttää puutarhakasveille.

Kiukaan kivitilassa päällä oleva etummainen luukku on nuohousluukku (peitetty kannella), josta kiukaan sisäosat puhdistetaan nouhouksen ja kiuaskivien ladonnan yhteydessä sekä käytöstä riippuen tarvittaessa 2 - 6 kertaa vuodessa **(kuva 18)**. Jos kiukaassa on päältä lähtevä hormi, noki putoaa kiukaaseen, josta se poistetaan. Kiuas, hormiliitos ja hormi on nuohottava kerran vuodessa paikallisia viranomaismääräyksiä noudattaen. Erityisesti silloin kun hormi on pitempään käyttämättömänä, on huolehdittava siitä, että hormi ei ole päässyt tukkeutumaan. Nokeutuneet sisäosat heikentävät kiukaan tehoa ja hormin kestävyyttä.

Toiminta häiriötilanteissa

Perusedellytys kiukaan toimimiselle on tarvittava hormin veto. Koneellinen ilmanvaihto saattaa väärin säädettynä aiheuttaa vetoongelmia, varsinkin jos kysymyksessä on pelkkä koneellinen poisto. Matalapaine, kosteus ja kova tuuli voivat synnyttää hormiin vetoa haittaavan ilmalukon. Matalapaineella veto on aina huonompi kuin hyvällä säällä tai talvipakkasella. Hormiin kertyy helposti kosteutta silloin, kun kiuas on ollut pitkään käyttämättä.

Huonon vedon syy saattaa löytyä talon ympäristöstäkin, jos hormi ei vedä kunnolla tietystä ilmansuunnasta tuullessa, syy voi olla talon lähellä oleva puu, sankka metsä, iso mäki tai rinne, joskus jopa katon muoto. Tähän ongelmaan saattaa auttaa puiden kaataminen, piipun korottaminen tai kiukaan käytön rajoittaminen haitallisissa sääoloissa.

KUN HORMI EI VEDÄ TAI KIUAS SAVUTTAA KÄYTÖN AIKANA

- Tarkasta hormin veto aina ennen lämmityksen aloittamista.
- Sulje ilmastointi, liesituuletin ja keskuspölynimuri.
- Tarkasta, että hormin sulkupelti on auki.
- Avaa saunan ovi tai ikkuna.
- Tyhjennä tuhka-astia ja tarkasta, että arina ei ole tukkeutunut.
- Tarkasta, että hormin liitosputki on liitetty tiiviisti sekä kiukaaseen että hormiin (ei saa olla ilmavuotoja).
- Tarkasta, että kiukaan nuohousluukku on suljettu mukana olevalla kannella.
- Tarkasta, että hormi on täysin avoin ja ehjä.
- Polta kiukaassa puuta pienissä erissä tuhkaluukku kokonaan auki, että kiuas ja hormi lämpenevät.

KUN SAUNA TAI KIUASKIVET EIVÄT LÄMPENE RIITTÄVÄSTI

- Tarkasta, että hormin veto ei ole liian kova. Veto on liian kova, jos liekki palaa vielä hormin liitosputkessa.
- Tarkasta, että hormin veto ei ole liian heikko ja tuli palaa tulipesässä reippaasti.
- Tarkasta, että kiuaskiviä on suositeltu määrä ja, että kiviä ei ole ladottu liian tiiviisti.
- Uuden saunan tai muuten kosteiden rakenteiden lämpiäminen vie enemmän aikaa kun vanhan ja käytetyn saunan (esim. uusi hirsisauna lämpiää tyydyttävästi yli 80˚C lämpötilaan vasta n. vuoden kuluttua).
- Tarkasta, että kiukaan koko on mitoitettu saunan kokoon sopivaksi.
- Tarkasta, että kiukaan lämmitysohjetta on noudatettu.
- Tarkista saunan ilmanvaihto, että kiukaalle tulee palamiseen tarvittava ilma esteettä. Tarkista myös poistoilmavirta, ettei se ole liian suuri.

NOKIPALON SATTUESSA

- Hormissa oleva nokikerros voi syttyä kipinästä muodostaen nokipalon. Nokipalon huomaa savupiipun suusta tulevista liekeistä, voimakkaasta kipinöinnistä, savu- ja hajuhaitoista ja savupiipun yhä kuumemmiksi muuttuvista ulkoseinistä.
- Nokipalon syttyessä sulje kaikki kiukaan ilmansäätimet ja pidä takkaluukku suljettuna.
- Ota ehdottomasti yhteyttä paikalliseen paloviranomaiseen, vaikka nokipalo olisi sammunut.
- Nuohoojan on tarkastettava sekä kiuas että hormi ennen seuraavaa lämmitystä.

VIRANOMAISTEN MÄÄRÄYKSEN MUKAAN NOKIPALOSTA, SAMMUNEESTAKIN, ON ILMOITETTAVA ALUEHÄLYTYSKESKUKSEEN.

Asennusohje

Suojaa lattia ja ympäristö asennuksen ajaksi. Asenna takkakiuas asennusohjeen mukaisesti. Käytä asennuksessa vain tuotteen mukana tulevia ja valmistajan suosittelemia osia ja varaosia. Laitteen tai sen osien muokkaaminen ei ole sallittua ilman laitevalmistajan lupaa. Takkakiuasta ei ole suositeltavaa liittää jaettuun hormiin. Asenna vain yksi takkakiuas yhtä hormia kohti. Mitoita takkakiukaan teho saunan tilavuutta vastaavaksi. Katso taulukosta sivulta 5 sopiva takkakiukaan teho. Katso sivulta 5 takkakiukaan tehoa vastaava sopiva löylyhuoneen koko. Huomioi myös mahdolliset eristämättömät pinnat.

ALUSTA

Takkakiuas tulee asentaa lattialle, jolla on riittävä kuormankantokyky ottaen huomioon takkakiukaan ja tarvittaessa myös hormin yhteispaino. Jos nykyinen rakenne ei täytä tätä välttämätöntä edellytystä, on rakennetta vahvistettava tai kuormaa jaettava siten, että rakenteen kuormankantokyky täyttää vaatimuksen.

Takkakiuas asennetaan vaakasuorasti, liikkumattomalle ja palamattomalle alustalle. Paras alusta on betonivalu. Säätöjalat helpottavat takkakiukaan asentamista kaltevalle lattialle.

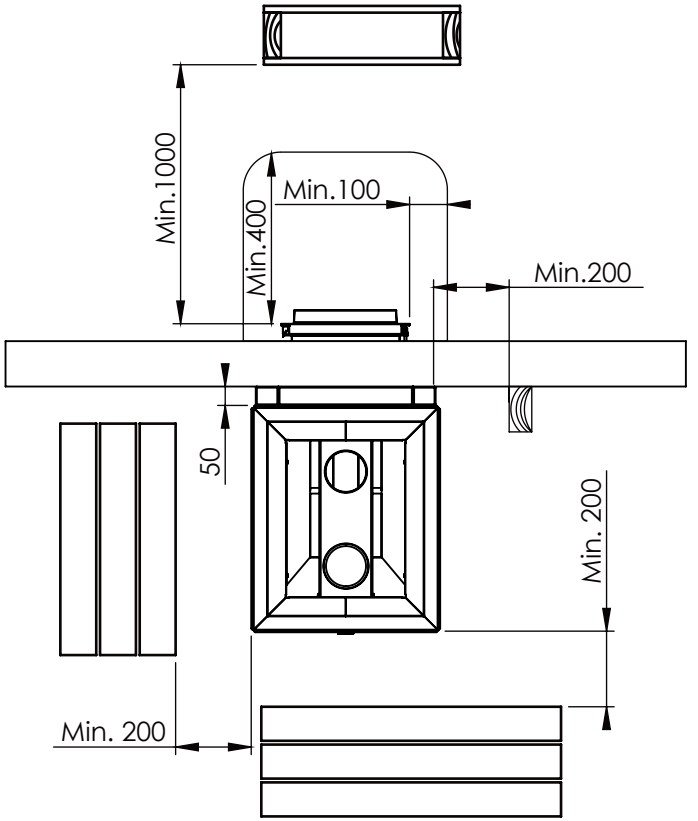

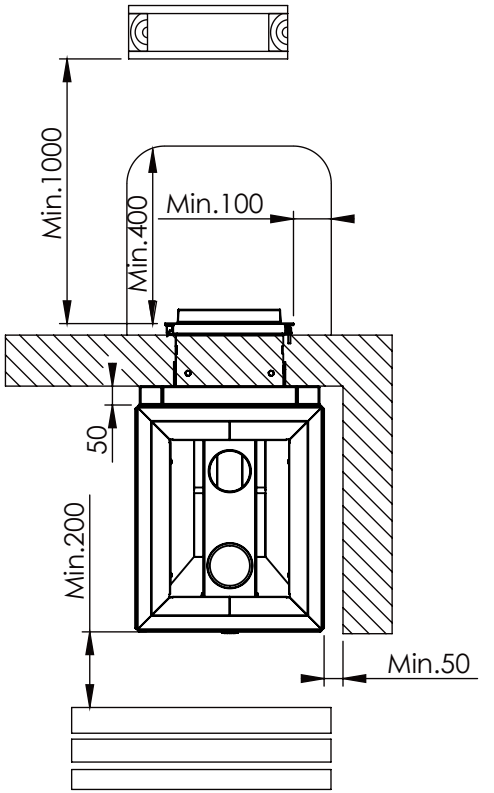

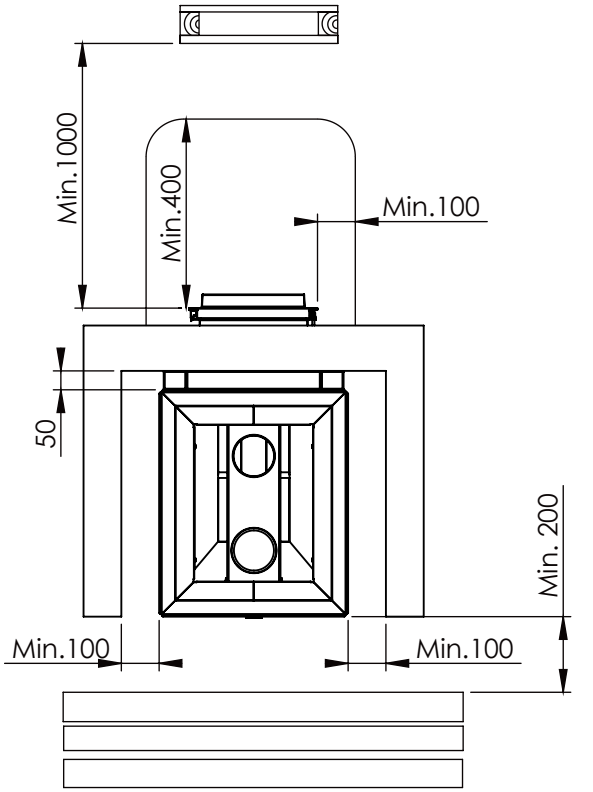

SUOJAETÄISYYDET JA SUOJAUKSET

Yllä olevien piirustusten suojaetäisyyksien laiminlyönti aiheuttaa tulipalovaaran! Kiukaat luokitellaan **polttavapintaisiksi, jolloin maksimipintalämpötila on 350 ˚C.** Kiukaan etäisyys palavaan materiaaliin on kiukaan takana teleskooppiputkesta sekä kiukaan verhoilusta sivulle vähintään 200 mm. Ylöspäin suojaetäisyys on 1200 mm. Takkakiukaan luukun edessä olevan palava-aineisen lattian suojauksen on ulotuttava vähintään 400 mm luukun eteen ja vähintään 100 mm luukun molemmille sivuille. Lattian suojaus on kiinnitettävä kiinteästi lattiaan. Taka- ja sivusuuntaisia etäisyyksiä voidaan pienentää hyväksytyillä suojarakenteilla, pyydä tarkemmat ohjeet rakenteiden suojaamisesta paikalliselta rakennus- ja/tai paloviranomaiselta.

Muuratun palamattoman seinän ja kiukaan kiviverhoilun väliin jätetään min. 50 mm tuuletusrako. Jos kiuas asennetaan syvennykseen, jätä 100 mm tuuletusrako kiukaan ja seinien väliin.

Jatkuvalämmitteinen saunan kiuas, jonka tulipesä on suunniteltu täytettäväksi saunahuoneen ulkopuolelta, tulee asentaa siten, että täyttöaukon ympärillä oleva seinä on palamatonta A1-luokan materiaalia, ellei valmistaja ole erikseen testannut ja ohjeistanut läpivientiä. Ilman testausta ja ohjeistusta olevan kiukaan täyttöaukon ympärillä olevan seinän tulee olla palamatonta A1 luokan rakennetta leveyssuunnassa vähintään kiukaan leveysmitta lisättynä kiukaan sivusuojaetäisyyksillä ja korkeussuunnassa palamattoman A1-luokan rakenteen tulee olla vähintään sama kuin saunatilan korkeus.

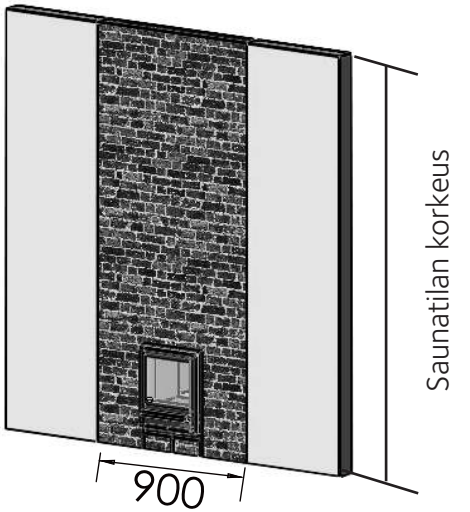

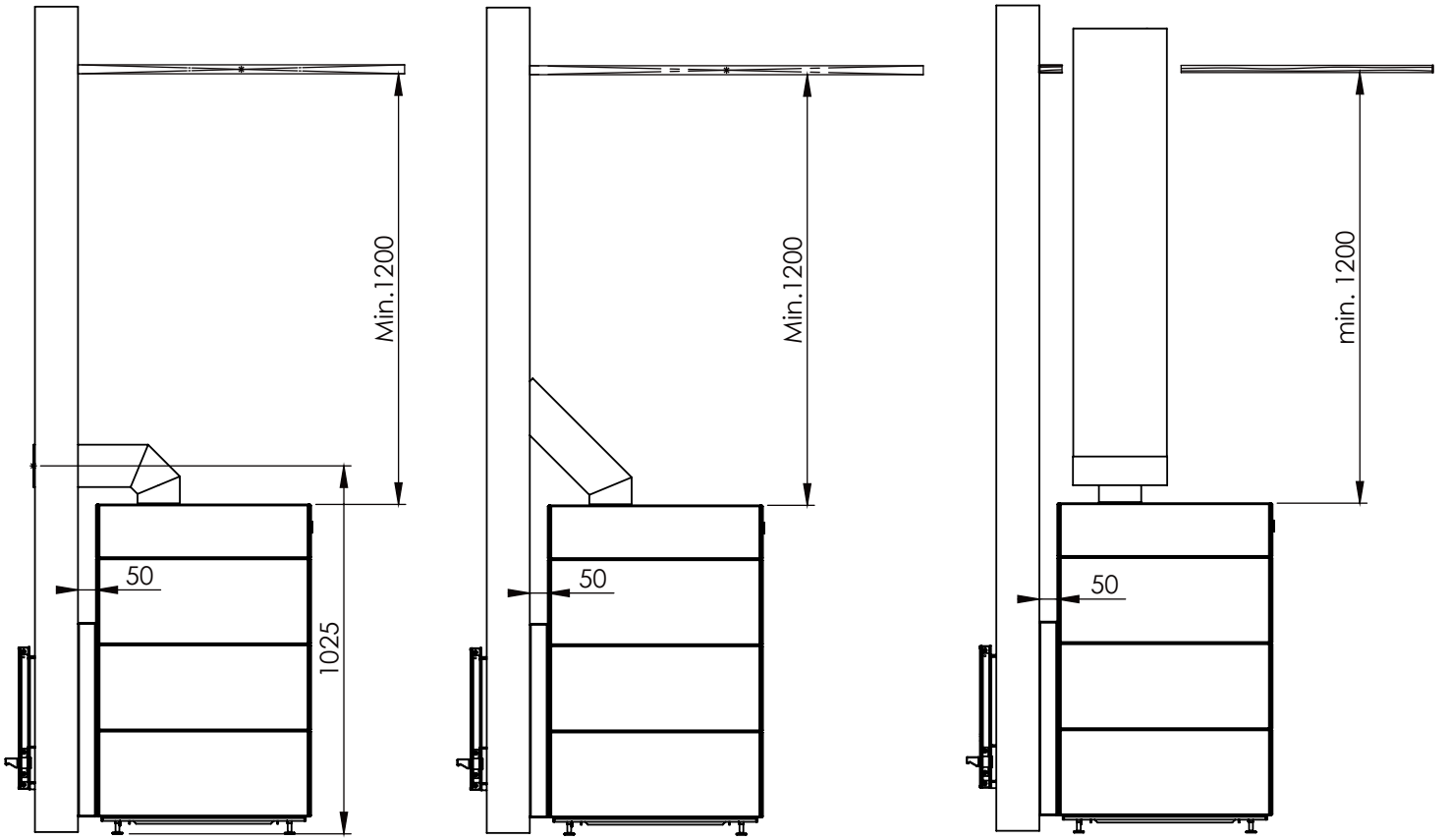

TAKKAKIUKAAN LIITTÄMINEN HORMIIN

ASENNUS TIILIHORMIIN

Varmista, että hormin koko on kiukaalle sopiva. Tarkasta hormin mitat taulukosta sivulta 5. Hormiin tehdään 2 – 3 cm liitosputkea suurempi reikä. Suosittelemme, että hormiin muurataan erillinen hormiliitoskappale. Rako tiivistetään joustavalla tulenkestävällä aineella, esim. palovillalla. Reikä siistitään peitelevyllä (lisävaruste). Peitelevy kiinnitetään hormiin metallisilla kiinnikkeillä.

Jos kiuas liitetään hormiin kiukaan päältä, liitos tehdään 45˚, 60˚ tai 90˚ mutkaputken avulla. Mutkaputki asennetaan suoraan kiukaan kaulukseen, ja käännetään hormiin nähden sopivalle kohdalle. Mutkaputken ja hormin väliin laitetaan tarvittaessa jatkosputki. Ylipitkiä putkia voidaan lyhentää sopivan mittaiseksi. Putken ja tiilihormin välinen rako tiivistetään palovillalla ja peitetään peitelevyllä.

ASENNUS VALMISHORMILLA

Kiuas voidaan liittää päältä tehdasvalmisteiseen valmishormiin. Varmista hormin korkeus, sovite kiukaaseen ja ulkoiset olosuhteet. Parhaan toimivuuden saavuttamiseksi suositellaan aina asennettavaksi myös hormin sulkupelti. Hormin suojaetäisyydet palavaan materiaaliin sekä palosuojaukset asennetaan hormivalmistajan ohjeiden mukaan.

Hormiitosputken on oltava hormiluokitukseltaan T600 ja sen on täytettävä haluttu suojaetäisyysvaatimus liitosputkesta palavaan materiaaliin.

KINOS-TAKKAKIUKAAN ASENTAMINEN

1. Tarkista seinän aukotuksen mitoitus, eristys ja suojaetäisyydet. Aukkoon voidaan tehdä max. 100 mm kynnys veden virtaamisen estämiseksi rakenteisiin ja huoneesta toiseen **(kuva 19)**. Aukon min. leveys on 356 mm ja min. korkeus lattiapinnasta on 530 mm **(kuva 19)**.
2. Seinän paksuus voi olla 120-250 mm välillä **(kuva 20)**.
3. Teleskooppikaulusta voidaan säätää 170-300 mm välillä **(kuva 21)**.
4. Kiinnitä kivi U2393 kiinni kehykseen kivessä olevilla ruuveilla ja 10 mm lenkkiavaimella **(kuva 22)**.
5. Kiinnitä kehys kiukaan pohjakehyksessä oleviin aukkoihin **(kuva 23)**.
6. Siirrä kiukaan runko seinässä olevaan aukkoon suojaetäisyydet huomioiden **(kuva 23)**. Kiuasrungon ja seinän välinen etäisyys min. 135 mm.
7. Työnnä teleskooppikaulus paikoilleen **(kuva 25)**.
8. Mittaa tuhkalaatikko **(kuva 26)** ja lyhennä sitä tarvittaessa **(kuva 27)**. Lisää lyhennettävään mittaan lisää 20 mm elämisvaraa.
9. Vaaitse kiuas vesivaa'an avulla ja kiukaan säätöjalkoja säätämällä **(kuva 28)**.

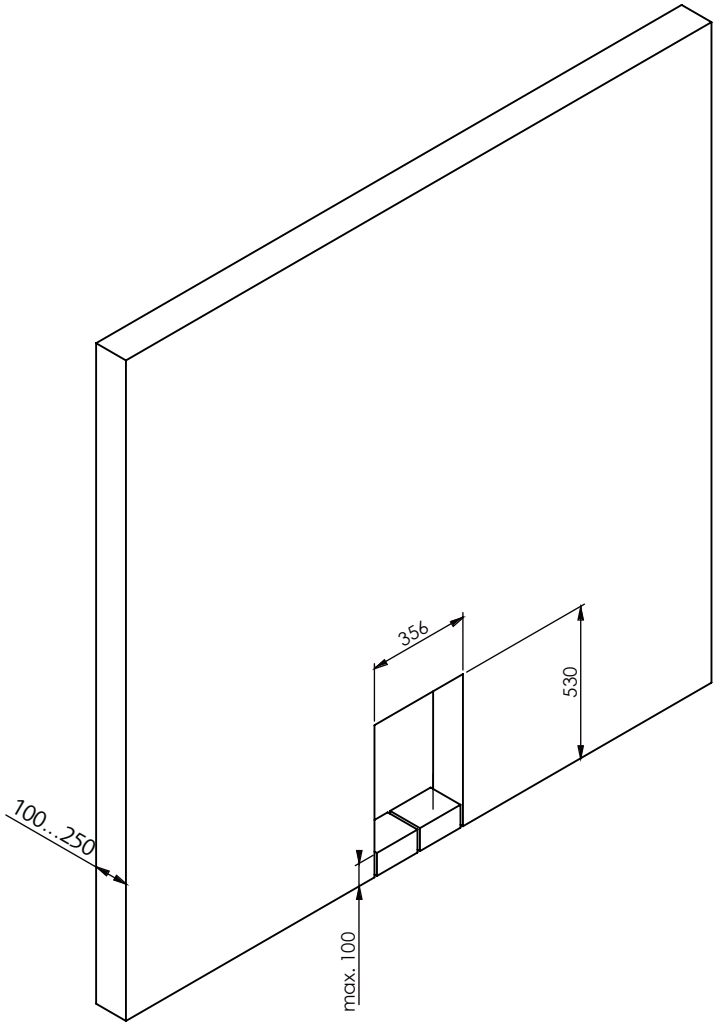

19.

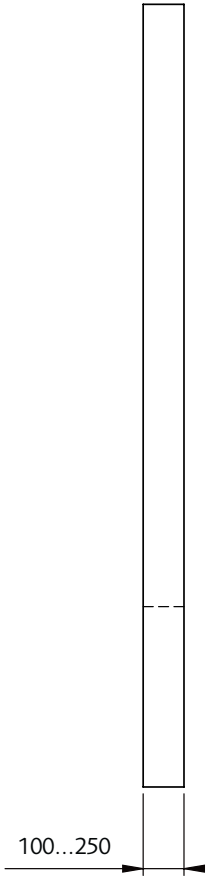

20.

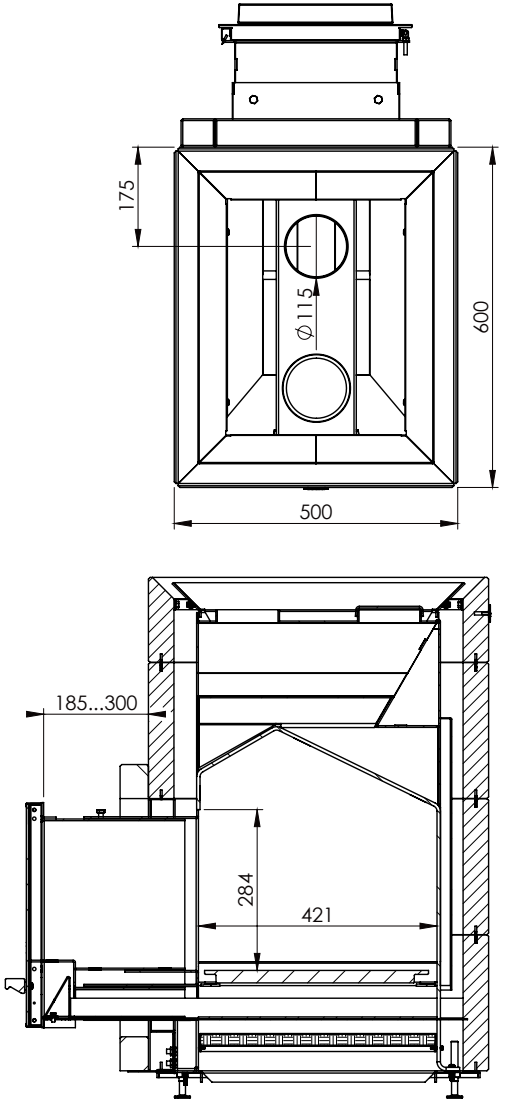

21.

25.

26.

27.

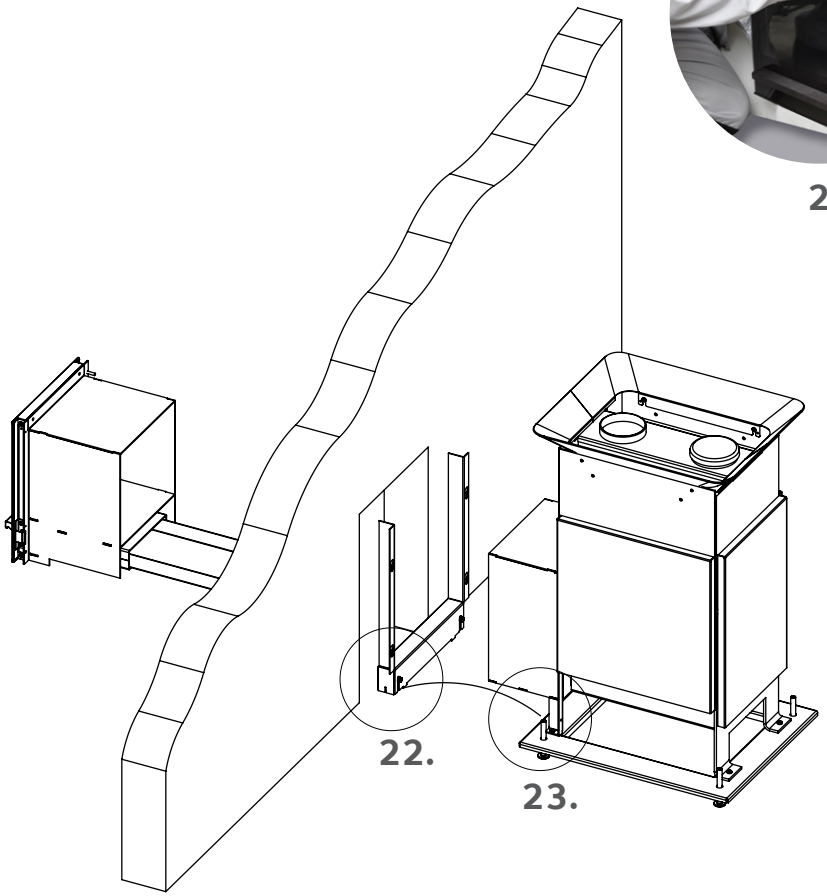

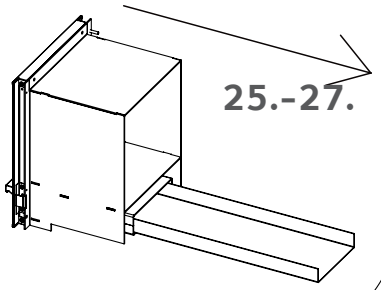

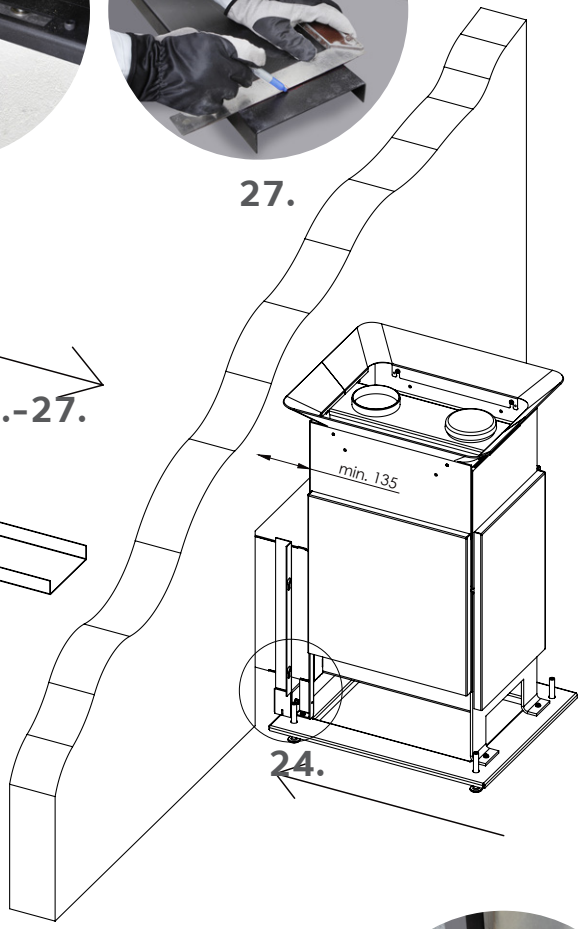

22.

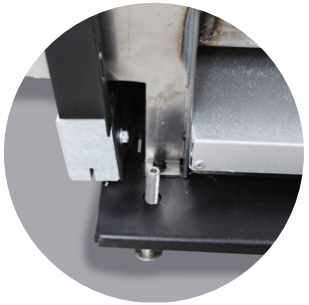

23.

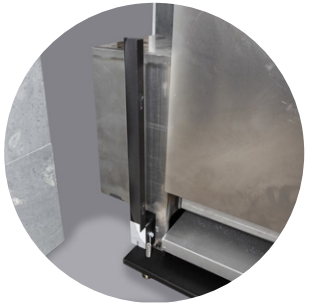

24.

28.

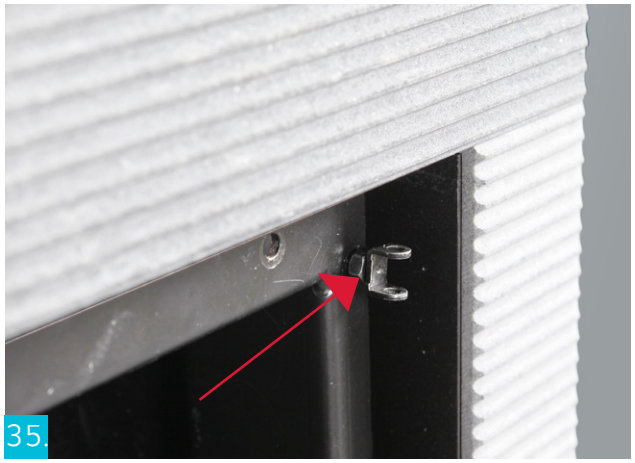

TAKKAKIUKAAN LUUKUN KÄTISYYDEN VAIHTO

1. Nosta saranatapit ylös **(kuva 33)**.
2. Irroita luukku **(kuva 34)**.
3. Vaihda luukun saranat luukun kehyksen vastakkaiselle puolen **(kuva 35)**. Irroita luukun kiinnipitosalpa luukusta.
3. Aseta luukku paikoilleen ja laita saranatapit paikoilleen **(kuva 36)**.
4. Vaihda luukun kiinnipitosalpa luukun vastakkaiselle puolen **(kuva 37)**.

Takuuehdot

Tulikivi Oyj (valmistaja) antaa valmistamilleen ja valmistuttamilleen tuotteille näiden ehtojen mukaisen takuun. Valmistaja takaa tuotteidensa laadun ja toiminnan takuuaikana.

Takuu edellyttää, että ostaja noudattaa tuotteiden sijoituspaikkaa, asennusta, käyttöä ja huoltoa sekä kiuaskiven käyttöä koskevia valmistajan ohjeita.

Takuu koskee vain Suomessa myytyjä ja käyttöön otettavia tuotteita.

1. SÄHKÖKIUKAIDEN JA OHJAUSKESKUSTEN TAKUU

Takuu on voimassa 24 kuukautta tuotteen ostopäivästä tai tuotteen sijoituspaikkana olevan rakennuskohteen vastaanottopäivästä lukien riippuen siitä, kumpi on myöhäisempi. Yhteisösaunoissa takuu on voimassa 12 kuukautta. Yksityissaunoissa viikko-ohjelman käyttö on kielletty.

Sähkökiukaan takuu edellyttää, että

1. Huoneistokäytössä olevan kiukaan kivitila ladotaan takuuaikana uudelleen vähintään kerran vuodessa ja rapautuneet kivet uusitaan.
2. Laitos- / ammattikäytössä olevan kiukaan kivet ladotaan takuuaikana uudelleen vähintään kolme kertaa vuosittain. Lisäksi kiuaskivet on vaihdettava vähintään kerran vuodessa. Vaihdosta on tarvittaessa esitettävä selvitys.
3. Jos kiukaassa on höyrystin, on höyrystin aina käytön jälkeen tyhjennettävä. Veden pehmennyksestä ja kalkinpoistosta on huolehdittava ohjeiden mukaisesti. Edellä sanottu koskee kaikkia höyrystimiä.
4. Jos kiuas integroidaan lauteisiin, on ehdottomasti käytettävä laudemallistoja joissa alalaude ja sen runko voidaan nostaa pois ilman työkaluja. Takuu ei kata lauteen purkua ja uudelleen asennusta.

Takuutositteena on tuotteen ostokuitti ja rakennuskohteen vastaanottopöytäkirja tai vastaava selvitys.

Keraamisten kiuaskivien käyttö on kielletty! Jos niitä on käytetty, takuu ei sido valmistajaa.

2. PUULÄMMITTEISTEN KIUKAIDEN, PATOJEN JA HORMIEN TAKUU

Takuu on voimassa 24 kuukautta tuotteen ostopäivästä lukien. Takuutositteena on myyjäliikkeen kuitti. Polttoaineena tulee käyttää puuta. Yhteisösaunoissa takuu on voimassa 12 kuukautta.

3. VARAOSATAKUU

Erikseen myydyn varaosan takuu on voimassa 12 kuukautta ostopäivästä lukien. Rikkoutuneen osan korvaava osa toimitetaan maksutta tuotteen myyjälle. Valmistaja ei vastaa rikkoutuneen osan irrottamisen ja uuden osan asentamisen aiheuttamista kuluista. Rikkoutunut osa on valmistajan pyynnöstä ja kustannuksella palautettava.

Takuutositteena on myyjäliikkeen kuitti ja valtuutetun asentajan antama todistus.

4. TAKUUVASTUUN RAJOITUKSET

Ostajan on hoidettava tuotetta huolellisesti. Ostajan on tuotteen vastaanottaessaan tarkastettava, ettei siinä ole kuljetus- tai varastointivaurioita. Havaituista vaurioista on heti ilmoitettava tuotteen myyjälle tai kuljetusliikkeelle.

Valmistaja ei ole vastuussa tuotteen virheistä, toiminnan häiriöistä tai puutteista, jotka aiheutuvat kuljetuksesta tai virheellisestä varastoinnista, valmistajan ohjeiden vastaisesta asennuksesta tai käytöstä, huollon laiminlyönnistä tai tuotteen sijoittamisesta sellaiseen tilaan, jossa olosuhteet eivät vastaa valmistajan suositusta.

Takuu ei kata luonnonkivelle ominaisia värivaihteluja, lustoisuutta ja vähäisiä hiushalkeamia, jotka eivät vaikuta kiukaan turvallisuuteen tai toimintaan.

Takuu ei kata myöskään normaalista kulumisesta tai käyttövirheistä aiheutuneita vahinkoja. Takuu ei kata kermaaamisen kiukaan laastipinnoissa, kaakelisaumoissa tai sisäosissa esiintyviä vähäisiä halkeamia, jotka eivät vaikuta kiukaan turvallisuuteen tai toimintaan. Edellä mainittuja haittoja saattaa syntyä, jos kiuasta lämmitetään liikaa. Kermansaven korkeapolttoisen uunikaakelin hyväksyttävät mittatoleranssit ovat + - 4 mm. Erot kaakeleiden mitoissa ja pienet värierot kaakeleiden lasitteissa ovat ominaisia korkeapolttoiselle keramiikalle. Kaakelit valikoidaan aina luonnonvalossa.

Takuu ei kata valukivelle ominaisia värivaihteluja, ja vähäisiä hiushalkeamia, jotka eivät vaikuta kiukaan turvallisuuteen tai toimintaan. Takuu ei myöskään kata normaalista kulumisesta tai käyttövirheistä aiheutuneita vahinkoja, eikä pintojen värjäymiä.

5. VIRHEESTÄ ILMOITTAMINEN

Ostajan on ilmoitettava tuotteen virheestä tai häiriöstä heti sen ilmaannuttua ja viimeistään 14 päivän kuluessa. Ilmoitus voidaan tehdään valmistajalle, tuotteen myyjälle tai valmistajan valtuuttamalle asennusliikkeelle.

Takuuta koskevat vaatimukset on tehtävä viimeistään 14 päivän kuluessa kyseistä tuotetta koskevan takuuajan umpeutumisesta.

6. VALMISTAJAN TOIMENPITEET TAKUUN YHTEYDESSÄ

Aiheelliseksi todetun takuuilmoituksen perusteella valmistaja korjaa tai vaihtaa virheellisen tuotteen. Korjaus tai vaihto tapahtuu valmistajan kustannuksella. Valmistaja on oikeutettu käyttämään itselleen edullisinta vaihtoehtoa.

Vaihdetulle osalle annetaan kohdan 3. mukainen varaosatakuu. Korjatun tuotteen takuu säilyy muilta osin ennallaan.

Valmistaja ei korvaa tuotteen virheen tai häiriön ostajalle aiheuttamia kuluja, liiketoiminnan estymisen aiheuttamaa tappiota eikä muutakaan välitöntä tai välillistä vahinkoa.

EU:n kuluttajansuojadirektiivin ja Suomen kuluttajansuojalain mukaan kuluttajalla on oikeus vedota tavarassa ostohetkellä olleeseen virheeseen kohtuullisen ajan kuluessa ostohetkestä lukien (kuluttajansuojalaki 5L 16§).

Ympäristön suojeluun liittyviä ohjeita

Tämän tuotteen käyttöiän päätyttyä, tuotetta ei saa hävittää normaalin talousjätteen mukana, vaan se on toimitettava sähkö- ja elektroniikkalaitteiden kierrätykseen tarkoitettuun keräyspisteeseen. Tuote palautetaan ilman kiuaskiviä ja verhouskiviä.

Tuotteen kierrätyksessä on noudatettava sähkö- ja elektroniikkajätteen paikallisia lajittelumääräyksiä.

Tietoa paikkakuntasi kierrätyspaikoista saat kuntasi palvelupisteestä.

Tulikivi Oyj kuuluu Sähkö -ja elektroniikkalaitteiden tuottajayhteisöön ja maksaa kierrätysmaksun puolestasi, käytetty tuote voidaan palauttaa lähimpään SER -jätteenvastaanottopaikkaan ilmaiseksi. Lähimmän SER -jätteenvastaanottopaikan löydät osoitteesta: www.kierratys.info

Palauttamalla käytetyn tuotteen kierrätyspisteeseen voit edistää sähkö- ja elektroniikkalaitteiden uusiokäyttöä ja asianmukaista jätteidenkäsittelyä, joka vaikuttaa ympäristön ja ihmisten hyvinvointiin.

Käytettyjen laitteiden uudelleenkäytöllä, materiaalien hyödyntämisellä tai muulla uudelleenkäytöllä teet arvokkaan teon ympäristömme hyväksi.

TUOTTEESSA, KÄYTTÖOHJEESSA TAI PAKKAUKSESSA ESIINTYVIEN MERKKIEN SELITYKSET

Roskakori, jonka päällä on rasti: tuotetta ei saa hävittää talousjätteen mukana, vaan se on kierrätettävä asianmukaisesti.

Tuotteen pakkauksesta on maksettu kierrätysmaksu asianmukaiselle kansalliselle järjestölle tuotteen valmistusmaassa.

Bästa kund

Du har skaffat ett högklassigt vedeldat brasbastuaggregat som ger dig njutbara bastubad många år framöver. Grattis till ett bra val! Den här monterings- och bruksanvisningen är avsedd för bastuns ägare och bastuaggregatets montör. Läs noga igenom bruksanvisningen innan du börjar använda bastuaggregatet.

KINOS 20 S1

Beställningskoder
Blue Borstat
Som paket:
SS887 tomme, beklädnad, mantel
Separat: SS657 stomme + beklädnad
SS638 mantel

KINOS 20 S2

Beställningskoder
Rigata
Som paket:
SS888 tomme, beklädnad, mantel
Separat: SS640 stomme + beklädnad
SS637 mantel

KINOS 20 S3

Beställningskoder
Rigata
Som paket:
SS1378 tomme, beklädnad, mantel
Separat: 1352 kiuasrunko + verhous
1355 mantel

KINOS 20 S4

Beställningskoder
Nobile
Som paket:
SS1379 tomme, beklädnad, mantel
Separat: SS1353 kiuasrunko + verhous
SS1356 mantel

Allmänna instruktioner

Förvara instruktionerna i närheten av bastuaggregatet och läs dem genast när du köpt produkten.

Bastuaggregatet är endast avsedd för uppvärmning av bastun. Aggregatet får inte användas för att t.ex. torka kläder, uppvärmning av huset under byggandet, rökning av kött, förbränning av avfall etc. Använd endast torra vedträn när du eldar.

Flytande bränslen får inte användas ens vid tändning av brasan.

Bastuaggregatet får absolut inte övertäckas på något sätt medan den används eller är varm.

För att garantera bastuaggregatets hållbarhet ska den inspekteras och servas regelbundet. Kontakta vid behov sotaren i din region eller en Tulikivi-ugnsmästare.

Innan du tänder brasan ska du kontrollera att skorstenen är hel och har tillräckligt drag.

Tulikivi-bastuaggregatet är en eldstad vars ytor, handtag i ugnsluckan och stenar blir heta. Var försiktig.

Kolmonoxid är en smaklös, färglös, luktfri och giftig gas, så var försiktig.

Om bastuaggregatet när den inte används är utsatt för fukt (t.ex. ett ouppvärmt fritidshus) ska den inspekteras med tanke på eventuella korrosionsskador innan den används.

Havsklimat kan förkorta aggregatets livslängd. Aggregatet får inte komma i kontakt med salt havsvatten, och det är förbjudet att kasta havsvatten på stenarna. Notera att även brunnsvatten kan innehåller salter i närheten av havet.

IAKTTAGANDE AV REGLER OCH FÖRESKRIFTER

Förutom tillverkarens instruktioner ska man vad gäller monteringen, användningen, sotningen och det använda bränslet dessutom alltid iaktta alla lokala bestämmelser, inklusive de som hänvisar till nationella och europeiska standarder. Kontakta vid behov brand- och byggnadstillsynsmyndigheten på din ort.

VENTILATION OCH VÄDRING AV BASTUN

Ett vedeldat bastuaggregat kräver rejält med förbränningsluft (10 m³ per kilo ved som eldas) för att brinna rent och värma upp bastun. Kontrollera att lufttillförseln är tillräcklig.

I självdragsventilation ska inluftsventilen helst placeras i närheten av bastuaggregatets lucka. Syftet med frånluftsventilen är främst att hålla bastun torr, och den ska helst placeras nära taket på motsatt sida till inluftsventilen.

Maskinell ventilation ska alltid konstrueras enligt VVS-planerarens ventilationsplan. Observera att maskinell ventilation eller användning av andra eldstäder samtidigt med bastuaggregatet kan orsaka funktionsstörningar. Ventilerna i basturummet ska vara i metall och placeras så att de inte täpps till.

Bastuns ventilation ska vara förenlig med alla nationella, regionala och lokala föreskrifter.

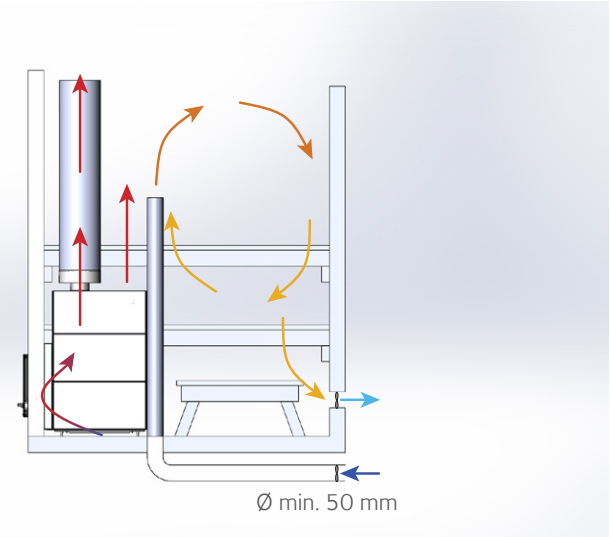

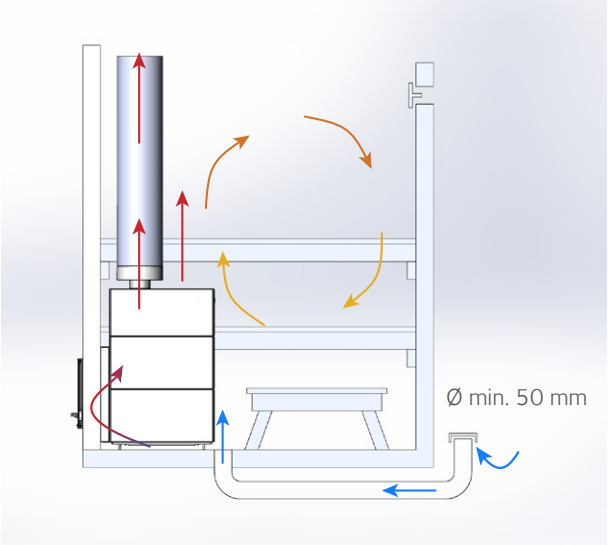

BRÄNSLEN

Alla träslag kan eldas i bastuaggregatet – längden på vedträna får vara högst 33 cm. Våt eller rutten ved ger inte lika mycket värme och brinner inte rent. Använd endast torr ved (fukthalt under 20 %). Använd vedträn med en diameter på ca 4–10 cm. Klyv runda vedträn.

Bastuaggregatet får inte eldas med: impregnerat eller behandlat trä, ved med spikar, spånskivor, torv, plast, trycksaker eller flytande bränslen ens när man tänder brasan (rostret kan skadas).

Elda inte med stora mängder träflis eller spån eftersom deras temporära värme kan vara mycket hög.

BADVATTEN

Badvattnet som kastas på bastustenarna ska vara rent hushållsvatten. Salt, kalk- och järnhaltigt vatten kan förorsaka korrosion på bastuaggregatet. Det är förbjudet att kasta havsvatten samt klor- och humushaltigt vatten på bastuaggregatet.

Använd inte färgande bastuprodukter såsom bastuaromer eller bastukvastar på dekorationsstenar eller vita bastuaggregat. Badvattnet ska vara särskilt rent för att undvika missfärgningar på dekorationsstenarna.

TRYGGT BASTUBADANDE

Lämna inte barn i bastun utan uppsikt, och se till att barn inte kommer i närheten av bastuaggregatet. Kom ihåg att röra dig försiktigt i bastun: laven och golven kan vara hala.

En person med nedsatt fysisk och psykisk prestationsförmåga, nedsatt sensorisk funktion eller lite erfarenhet av eller kunskap om användningen av bastuaggregatet, ska använda bastuaggregatet endast under uppsikt eller enligt råd av den som ansvarar för personens säkerhet.

Långvarigt bastubadande höjer kroppstemperaturen. Konsultera en läkare om dina eventuella hälsomässiga begränsningar i bastubadandet.

Bastun är inte avsedd för torkning av kläder. Aggregatet lämpar sig inte för uppvärmning eller tillredning av mat. Använd inte stekpåsar på aggregatet.

Kasta inte badvatten om någon befinner sig nära bastuaggregatet, eftersom het vattenånga kan orsaka brännskador.

Bastuaggregatets delar

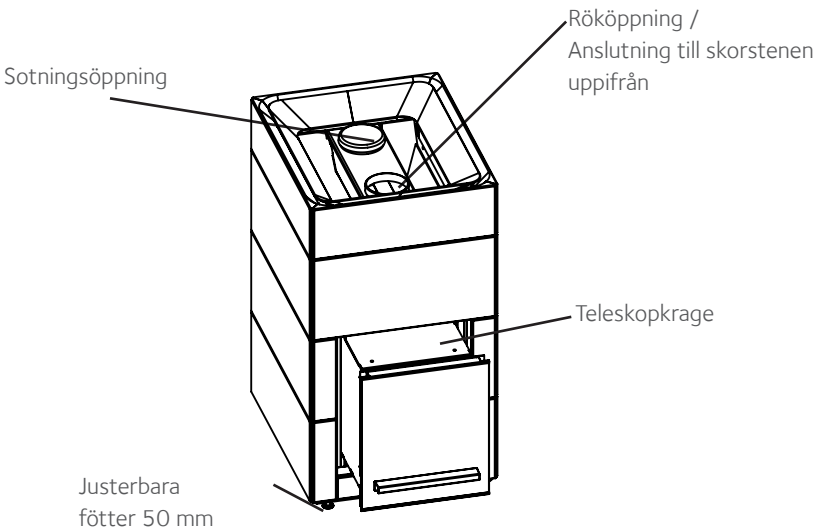

MALL	KINOS 20 S1, S2, S3, S4
BASTUAGGREGATETS VIKT (KG)	300
BASTUAGGREGATETS NOMINELLA EFFEKT (KW)	20
VÄRMEPRODUKTION (KW)	20
SKORSTENSDRAG MINST VID NOMINELL EFFEKT	12
RÖKGASERNAS MASSFLÖDE (G/S)	16,8
RÖKGASER (OC) MEDELTEMPERATUR/MAX	418/535
SKORSTENSREKOMMENDATION MIN.	1/2
ANSLUTNING RÖR (Ø MM)	115
RÖKKANALSKLASS	T600
INLUFTSÖPPNINGENS MINIMISTORLEK (CM^2/ Ø MM)	75/50
FRÅNLUFTSÖPPNINGENS MINIMISTORLEK (CM^2/ Ø MM)	150/70
BASTUNS VOLYM (M^3)	8-20
REKOMMENDERAD MÄNGD BASTUSTENAR, MAX. (KG)	40-60
VEDMÄNGD VID TÄNDNING, MAX. (KG)	6
VEDMÄNGD VID TÄNDNING, MAX. (KG)	4
ANTAL PÅFYLLNINGAR (ST.)	3
VEDMÄNGD (KG/H)	7
VERKNINGSGRAD (%)	68

Tekniska uppgifter

VEDELDADE BASTUAGGREGATS EFFEKT

Vedeldade bastuaggregats effekt (kW) väljs alltid enligt bastuns volym (m^3). Oisolerade väggytor (tegel, glastegel, glas, betong, kakel etc.) kräver större effekt av aggregatet. Lägg till 1,2 m^3 till bastuns volym för varje kvadratmeter oisolerad väggyta. Till exempel ett basturum på 10 m^3 med en glasdörr har ett effektbehov som motsvarar ett basturum på ca 12 m^3. Om basturummet har timmerväggar ska bastuns volym multipliceras med 1,5. Den minimivolym för basturummet som fastställs av bastuaggregatet får dock inte understigas och maximivolymen får inte överstigas.

Vid all planering ska gällande byggbestämmelser samt instruktionerna på RT-kortet iakttas.

Föreberedelser

När vedeldade bastuaggregatet eldas för första gången brinner färgen och antikorrosionsmedlet som använts vid tillverkningen fast på aggregatets yta, vilket skapar obehagliga lukter. Vi rekommenderar att aggregatet eldas första gången utomhus eller i ett rum med bra vädring.

1. Placera vedeldade bastuaggregatet på ett obrännbart underlag utomhus.
2. Avlägsna eventuella skydds- och förpackningsmaterial innan du tänder brasan i aggregatet.
3. Kontrollera också eldstaden och stenutrymmet.
4. Montera skarvröret i det bakersta rökhålet på det vedeldade bastuaggregatet för att åstadkomma drag.
5. Stäng de andra öppningarna med de medföljande locken. Även öppningen på bakväggen ska täckas med lock.
6. Kontrollera att rostret är på plats.
7. Elda 2–3 inlägg ved tills aggregatet slutar osa.
8. Flytta avsvalnade bastuaggregatet till bastun.

HINDERFRI LUFTCIRKULATION I VEDELDADE BASTUAGGREGATET

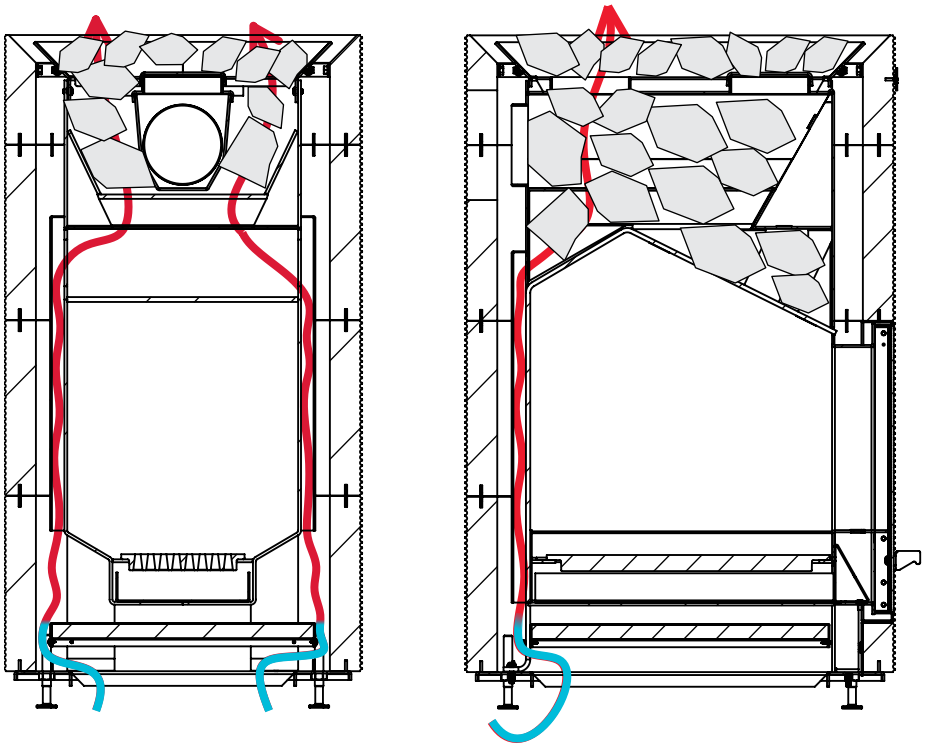

Ibruktagande

Innan du radar bastustenarna ska du ännu elda en full vedsats samtidigt som du vädrar bastun. Då brinner resten av skyddsämnena bort och beläggningen härdas. Efter att du radat stenarna på plats kan bastuaggregatet användas.

Elda inte genast med full effekt om vädret är kallt. Eldning med full effekt kan skada en kall skorsten.

Bastuaggregatets livslängd blir avsevärt kortare om den utsätts för saltvatten. Observera också att vatten från brunnar som ligger nära havet kan innehåller salter. Även andra faktorer inverkar på aggregatets livslängd, t.ex. aggregatets storlek i relation till basturummet, använda bränslen, antal bastubad, underlåtenhet att iaktta instruktionerna och allmän omsorgsfullhet. Om aggregatet ständigt är glödhet förkortas dess livslängd.

BASTUSTENAR

Endast stenar avsedda som bastustenar på över 10 cm som tillverkaren rekommenderar får användas. Tvätta stenarna innan du radar dem i aggregatet. Rada bastustenarna luftigt i stenutrymmet. Placera de största stenarna i förpackningen på botten i stenutrymmet **(bild 1)**. Fyll stenutrymmet med stenar upp till kanterna av aggregatet i stål. Kontrollera att luftintagen inte täpps och att luften kan cirkulera i stenutrymmet utan hinder **(bild 2)**. Du kan enligt dina önskemål fylla stenutrymmet med 40–60 kg bastustenar. En mindre mängd stenar ger kraftigare bad och vedeldade bastuaggregatet värms upp snabbare **(bild 3)**. En större mängd stenar ger mjukare bad och aggregatet värms upp långsammare **(bild 4)**. Du kan också dekorera aggregatet genom att placera Tulikivis Deco White-dekorationsstenar eller bastustenar i täljsten överst. Anvisningar för hur dessa stenar radas följer med produktförpackningarna.

Rada stenarna på nytt åtminstone 2 gånger om året, beroende på hur flitigt du badar, och byt ut söndervittrade stenar mot nya. Observera att stendamm eller -kross kan missfärga ljusa golvytor under bastuugnen. Genom att variera stenarnas storlek och mängd kan du balansera bastuns badegenskaper enligt dina önskemål. Eftersom dessa faktorer varierar från fall till fall går det inte att ge allmänna instruktioner. Kom också ihåg att rengöra bastuaggregatets inre delar när du radar om stenarna. Se service av bastuaggregatet på sida 28.

Eldning

1. Öppna skorstensspjället **(bild 5)**.
2. Rengör rostret **(bild 6)** och töm asklådan **(bild 7)** innan du tänder brasan. Ta ut asklådan genom att först lyfta den uppåt och sedan försiktigt dra ut den. Kontrollera att skorstenen inte är täppt, i synnerhet om vedeldade bastu-aggregatet inte använts på ett tag. Knyckla ihop en bit papper till en boll. Placera den på rostret, tänd och stäng luckan **(bild 8)**. Om lågan är lodrät är draget tillräckligt.
3. Vedeldade bastuaggregatet eldas med 33 cm långa torra vedträn.
4. Strimla några vedträn från den första vedsatsen för att underlätta tändningen.
5. Rada de större vedträna något i kors på botten och de tunnare vedträna på dem **(bild 9)**. Tändsatsen är högst 6 kg. Dra asklådan framåt i position öppen **(bild 10)**. Tänd på och stäng luckan.

6. Vedeldade bastuaggregatets eldstadslucka ska vara stängd under eldningen utom då du fyller på med ved, sätter fart på elden eller avlägsnar aska.
7. När bastun är varm kan du minska på lufttillförseln och aggregatets effekt genom att minska asklådans springa **(bild 11)**.
8. Du kan fylla på med ved när den tidigare satsen nästan brunnit ned till glöd **(bild 12)**. Vedsatsen för påfyllning är högst 4 kg.
9. När du eldat två vedsatser kan du upprätthålla värmen genom att tillsätta 2–3 vedträn åt gången, alltid då den tidigare satsen nästan brunnit ned till glöd **(bild 13)**.
10. Du kan fortsätta med detta i tre timmar.
11. Stäng asklådan när glöden slocknat **(bild 14)** och skorstensspjället **(bild 15)**.
12. Laktta bruksanvisningen. Om du eldar med för mycket ved, för stora vedsatser eller för länge utan avbrott kan skorstenen skadas och risk för brand uppstå.
13. Om förbränningen är för kraftig (kraftigt brusande ljud, lågorna slår intensivt mot eldstadens tak och rentav in i skorstensröret) ska du minska på draget genom att minska asklådans springa något.
14. Kom ihåg! Kolmonoxid är en luktfri, smaklös, färglös och giftig gas, och därför får skorstensspjället aldrig stängas helt under eldningen. Kontrollera också att glöden slocknat ordentligt innan du stänger skorstensspjället.
15. Om anslutningsröret glöder är det ett tecken på ineffektiv eller alltför intensiv eldning. Låt vedeldade bastuaggregatet svalna innan du fortsätter elda.

16.

17.

18.

Underhåll

Rengör alltid aggregatet när den är kall. Vedeldade bastuaggregatets yta kan rengöras genom att torka av den med mild diskmedelslösning. Fläckar kan gnidas med diskmedel. Obs! Tvättmedlets pH ska vara under 9. Det är förbjudet att använda mycket alkaliska och lösningsmedelsbaserade rengöringsmedel. Låt tvättmedlet verka en stund. Skölj och torka stenytan noga. Svåra fettfläckar avlägsnas med rengöringsmedlet för täljsten Tulikivi Cleaning Agent 4. Du kan köpa rengöringsmedlet i Tulikivis nätbutik www.tulikivishop.com. Följ anvisningen på förpackningen.

Om luckans glas blir sotigt lönar det sig att rengöra genast efter att ugnen svalnat. Aska är ett ekologiskt rengöringsmedel som alltid finns till hands. Ta fin aska på ett fuktat hushållspapper i asklådan och gnugga lätt det sotiga stället på glaset **(bild 16)**.

Rengör därefter glaset med fuktigt hushållspapper och torka glaset noga. Du kan rengöra luckans ram med rengöringsmedlet för täljsten Tulikivi Cleaning Agent 4. Använd inte lösningsbaserade rengöringsmedel.

Rengör eldstaden från aska före varje eldning. Överloppsaska tär på rostret och försämrar förbränningen **(bild 17)**. Avlägsna askan när den svalnat i t.ex. en metallhink för att undvika brandfara. Ta ut asklådan genom att först lyfta den uppåt och sedan försiktigt dra ut den.

När du sätter asklådan på plats ska du kontrollera att den sitter på botten och att tappen är i skåran på asklådan. Förvara aska endast i metallkärl med lock, eftersom det kan finnas glödande kol i askan flera dagar efter eldningen. Ren aska från ved kan användas som gödsel till trädgårdsväxter.

Den främre luckan på vedeldade bastuaggregatets stenutrymme är en sotningslucka (med lock), genom vilken aggregatets inre delar rengörs i samband med sotning och när bastustenarna radas om vid behov 2–6 gånger om året beroende på användningen **(bild 18)**. Om vedeldade bastuaggregatet är ansluten till skorstenen uppifrån faller sotet ner i vedeldade bastuaggregatet därifrån det avlägsnas. Vedeldade bastuaggregatet, anslutningsröret och skorstenen ska sotas en gång om året med iakttagande av de lokala myndighetsbestämmelserna. I synnerhet då skorstenen inte använts på länge ska man kontrollera att den inte blivit täppt. Sotiga inre delar försämrar aggregatets effekt och skorstenens hållbarhet.

Agerande i undantagssituationer

Grundförutsättningen för bastuaggregatets funktion är ett tillräckligt drag i skorstenen. Fel inställd maskinell ventilation kan förorsaka problem med draget, i synnerhet om det bara är frågan om maskinell utluftning. Lågtryck, fukt eller hård vind kan skapa ett luftlås i skorstenen som stör draget. Vid lågtryck är draget alltid sämre än i fint väder eller vinterköld. Fukt samlas lätt i skorstenen om ugnen inte eldats på länge.

Orsaken till dåligt drag kan även bero på omgivningen. Om skorstenen inte drar ordentligt när det blåser från ett visst väderstreck kan orsaken vara ett träd i närheten av byggnaden, tät skog, en stor backe eller sluttning, ibland till och med takets form. Problemet kan åtgärdas genom att fälla skog, höja skorstenen eller undvika att elda i ugnen i ofördelaktiga väderleksförhållanden.

OM SKORSTENEN INTE DRAR ELLER RYKER IN UNDER ELDNING

- Kontrollera alltid draget i skorstenen innan du börjar elda.
- Stäng av luftkonditionering, spisfläkt och centraldammsugare.
- Kontrollera att spjället är öppet.
- Öppna bastudörren eller -fönstret.
- Töm asklådan och kontrollera att rostret inte är tilltäppt.
- Kontrollera att anslutningsröret till skorstenen har anslutits tätt till både bastuaggregatet och skorstenen (får inte finns luftläckor).
- Kontrollera att vedeldade bastuaggregatets sotningslucka är stängd med locket.
- Kontrollera att skorstenen är helt öppen och hel.
- Elda små mängder ved med askluckan helt öppen så att vedeldade bastuaggregatet och skorstenen blir varma.

NÄR BASTUN ELLER BASTUSTENARNA INTE BLIR TILLRÄCKLIGT VARMA

- Kontrollera att draget i skorstenen inte är för starkt. Draget är för starkt om lågorna tränger upp i anslutningsröret.
- Kontrollera att draget i skorstenen inte är för svagt och att elden brinner ordentligt i eldstaden.
- Kontrollera att mängden bastustenar är förenligt med rekommendationen och att bastustenarna inte har radats för tätt.
- Det tar mer tid att värma upp en ny bastu eller annars fuktiga konstruktioner än en gammal inkörd bastu.
- Kontrollera Vedeldade bastuaggregatets storlek är lämplig med tanke på bastuns storlek.
- Kontrollera att eldningsanvisningen har iakttagits.
- Kontrollera ventilationen i bastun så att bastuaggregatet får tillräckligt med förbränningsluft. Kontrollera också att avluftsströmmen inte är för stor.

I FALL AV SOTBRAND

- Sotlager i rökkanalen kan resultera i sotbrand till följd av gnista. Sotbrand kännetecknas av eldslågor som slår ut ur skorstenen, kraftiga gnistor, rök och lukter och allt hetare ytterväggar på skorstenen.
- Stäng alla luftreglage i Vedeldade bastuaggregatets och luckan vid sotbrand.
- Kontakta absolut den lokala brandmyndigheten, även om sotbranden skulle ha slocknat.
- En sotare ska kontrollera både Vedeldade bastuaggregatet och skorstenen innan bastun får användas igen.

ENLIGT MYNDIGHETSBESTÄMMELSERNA SKA SOTBRAND ANMÄLAS TILL DEN REGIONALA LARMCENTRALEN ÄVEN OM DEN SLOCKNAT.

Monteringsanvisning

Skydda golvet och omgivningen under monteringen. Montera bastuaggregatet enligt monteringsanvisningen. Använd endast delar och reservdelar som följer med förpackningen och som rekommenderas av tillverkaren i monteringen. Det är inte tillåtet att modifiera produkten eller dess delar utan tillstånd av tillverkaren. Vi rekommenderar inte att vedeldade bastuaggregatet ansluts till en delad skorsten. Anslut endast ett bastu-aggregat till en skorsten. Dimensionera aggregatets effekt enligt basturummets volym. Kontrollera aggregatets effekt i tabellen på sida 23.

FUNDAMENT

Bastuaggregatet ska placeras på golv med en tillräcklig bärkraft vid behov med beaktande av både aggregatets och skorstenens totala vikt. Om konstruktionen inte uppfyller detta nödvändiga villkor ska konstruktionen stärkas eller vikten fördelas så att konstruktionen uppnår tillräcklig bärkraft.

Bastuaggregatet monteras vågrätt på ett orörligt och obrännbart fundament. Det bästa fundamentet är gjuten betong. De justerbara fötterna underlättar montering på sluttande golv.

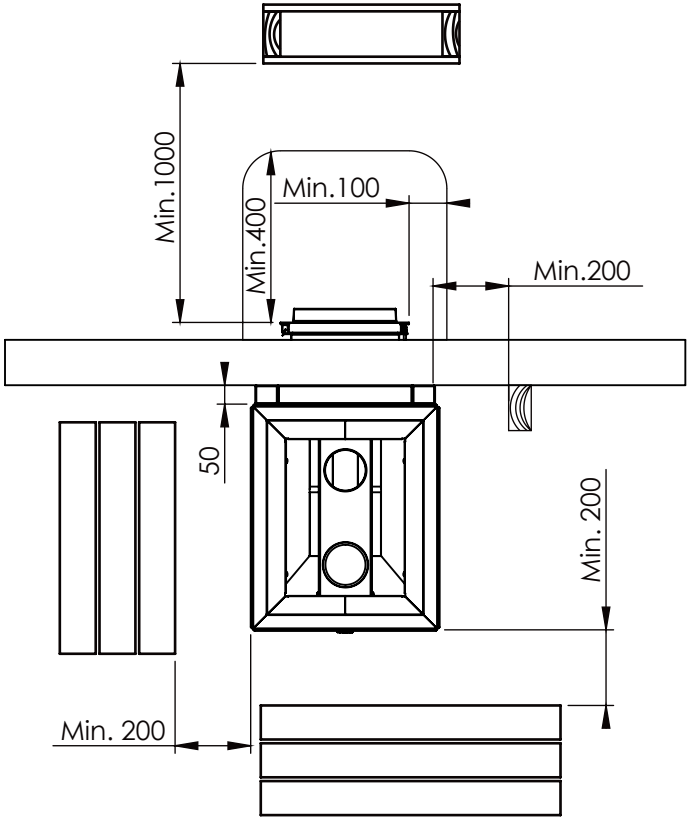

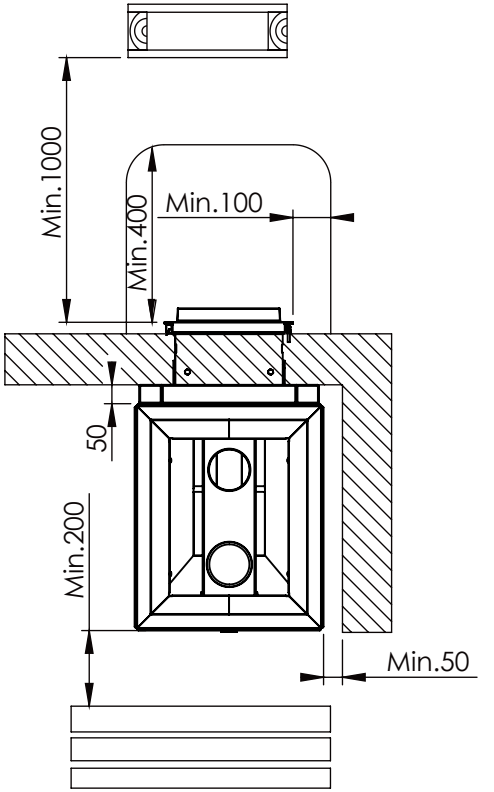

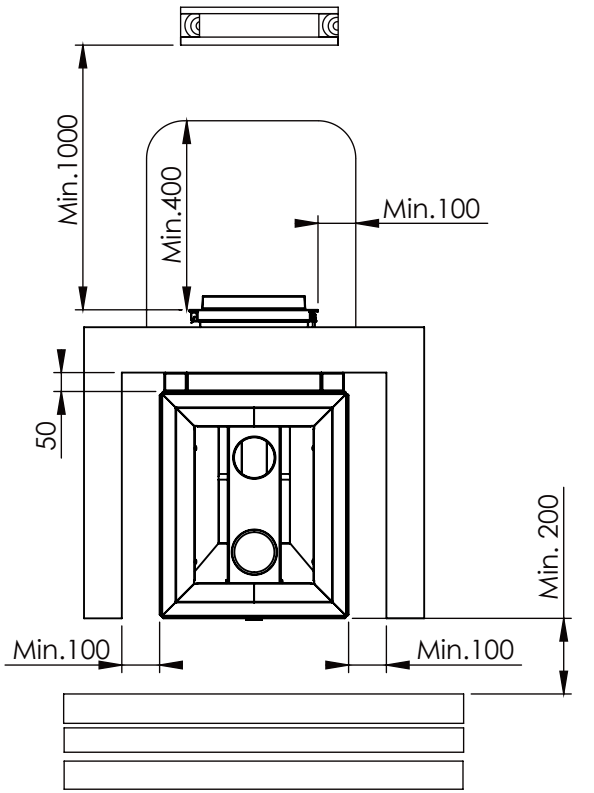

SKYDDSAVSTÅND OCH SKYDD

Att inte iaktta skyddsavstånden i ritningarna ovan orsakar brandfara! Vedeldade bastuaggregat klassificeras som eldstäder med brännheta ytor, vilket innebär att temperaturen kan stiga till 350 ˚C. Avståndet från bastuaggregatet till brännbart material bakom ugnen från teleskopröret mot sidan ska vara minst 1000 mm och från bastuaggregatets framsida och sidor minst 200 mm och uppåt minst 1200 mm. Skyddet av brännbart material framför bastuaggregatets lucka ska sträcka sig minst 400 mm framför luckan och minst 100 mm på luckans bägge sidor. Golvskyddet vara permanent fästa i golvet. Avstånden bakåt och mot sidorna kan minskas med godkända skyddskonstruktioner. Den lokala bygg- och/eller brandmyndigheten ger mer detaljerade anvisningar om hur konstruktioner ska skyddas.

Vädringsspringan mellan en murad obrännbar vägg och bastuaggregatets stenyta ska vara minst 50 mm. Om du monterar bastuaggregatet i en nisch ska vädringsspringan mellan bastuaggregatet och väggarna vara 100 mm.

Ett bastuaggregat med kontinuerlig uppvärmning vars eldstad är designad att fyllas på utanför bastun. Vid monteringen ska väggen runt fyllningsöppningen vara av brandsäkert material i klass A1 om inte tillverkaren separat har testat och instruerat genomföringen. Väggen runt fyllningsöppningen till ett bastuaggregat som monteras utan test och instruktioner ska bestå av brandsäkert material i klass A1 och i breddriktning motsvara minst aggregatets breddmått plus aggregatets sidoskyddsavstånd. I höjdriktning ska materialet bestå av brandsäkert material i klass A1 och motsvara minst basturummets höjd.

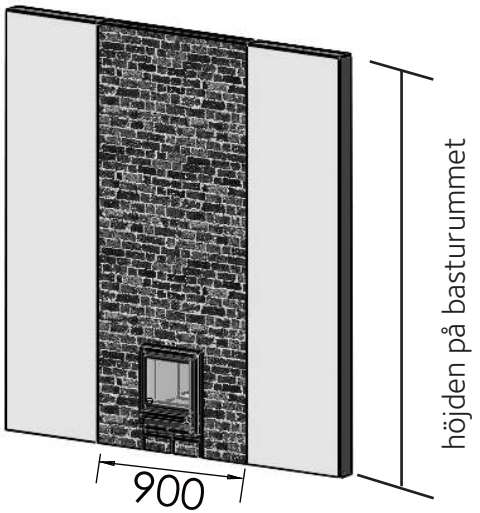

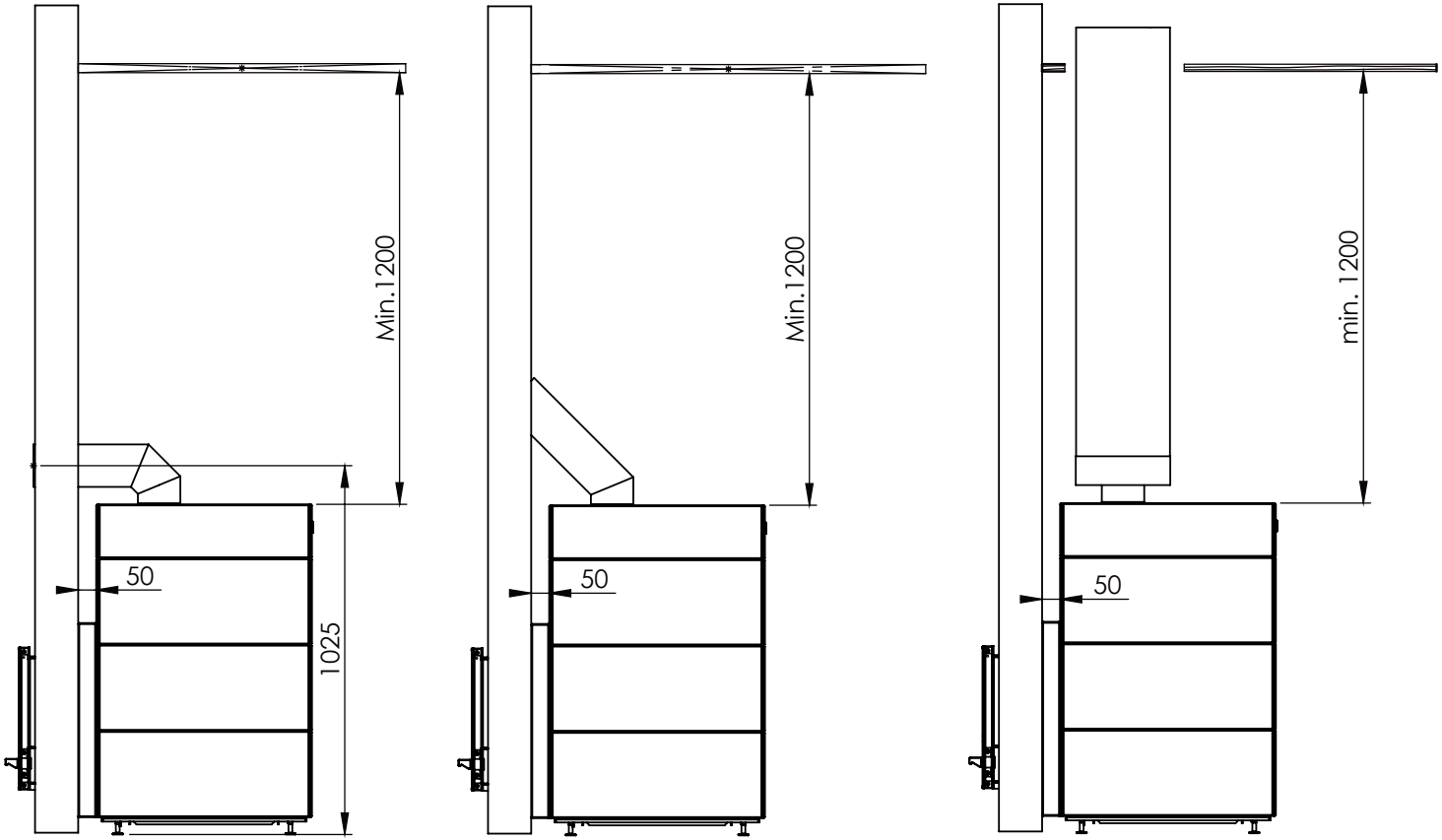

ANSLUTNING AV BASTUAGGREGATET TILL SKORSTENEN

ANSLUTNING TILL TEGELSKORSTEN

Kontrollera att skorstenens storlek är lämplig för bastuaggregatet. Kontrollera skorstenens mått i tabellen på sida 23. Ett hål som är 2–3 cm större än anslutningsröret öppnas i skorstenen. Vi rekommenderar att skorstenen förses med ett separat murat skorstenanslutningsstycke. Springan tätas med ett flexibelt brandtåligt material, t.ex. brandull. Snygga upp hålet med täckskiva (extrautrustning). Täckskivan fästs på skorstenen med fäststycken i metall.

Om bastuaggregatet ansluts till skorstenen ovanifrån ska anslutningen göras med ett rör med en böjning på 45˚, 60˚ eller 90˚. Röret monteras direkt i aggregatets krage och vänds mot skorstenen vid lämpligt ställe. Mellan det böjda röret och skorstenen monteras vid behov ett skarvrör. Alltför långa rör kan sågas till lämplig längd. Springan mellan röret och den murade skorstenen tätas med brandull och täcks över med en täckskiva.

MONTERING MED FÄRDIG SKORSTEN

Bastuaggregatet kan anslutas uppifrån till en fabrikstillverkad färdig skorsten. Kontrollera skorstenens höjd, lämplighet för aggregatets och yttre omständigheter. För att bastuaggregatet ska fungera så bra som möjligt rekommenderar vi att skorstenen förses med rökspjäll. Iaktta skorstenstillverkarens anvisningar om skyddsavstånd till brännbart material och brandskydd.

Anslutningsröret ska ha en skorstensklass T600 och den skall uppfylla skyddsavståndskraven från anslutningsröret till brännbart material

MONTERING AV KINOS

1. Kontrollera öppningen i väggen samt isoleringen och skyddsavstånden. En tröskel på max. 100 mm kan konstrueras för att förhindra att vatten rinner ner i konstruktionerna och från ett rum till ett annat **(bild 19)**. Öppningens minsta bredd är 356 mm och dess minsta höjd från golvytan är 530 mm **(bild 19)**.
2. Väggens tjocklek kan variera mellan 120 och 250 mm **(bild 20)**.
3. Teleskopkragen kan justeras mellan 170 och 300 mm **(bild 21)**.
4. Fäst stenen U2393 i ramen med skruvarna i stenen med en 10 mm ringnyckel **(bild 22)**.
5. Fäst ramen i hålen i bastuaggregatets bottenram **(bild 23)**.
6. Flytta bastuaggregatets ram till öppningen i väggen med beaktande av skyddsavstånden **(bild 23)**. Avståndet mellan bastuaggregatets stomme och väggen ska vara minst 135 mm.
7. Montera teleskopkragen **(bild 25)**.
8. Ta måtten på asklådan **(bild 26)** och avkorta den vid behov **(bild 27)**. Lägg till 20 mm eftersom materialet lever.
9. Kontrollera att bastuaggregatet är rät med vattenpass och justera vid behov bastuaggregatets fötter **(bild 28)**.

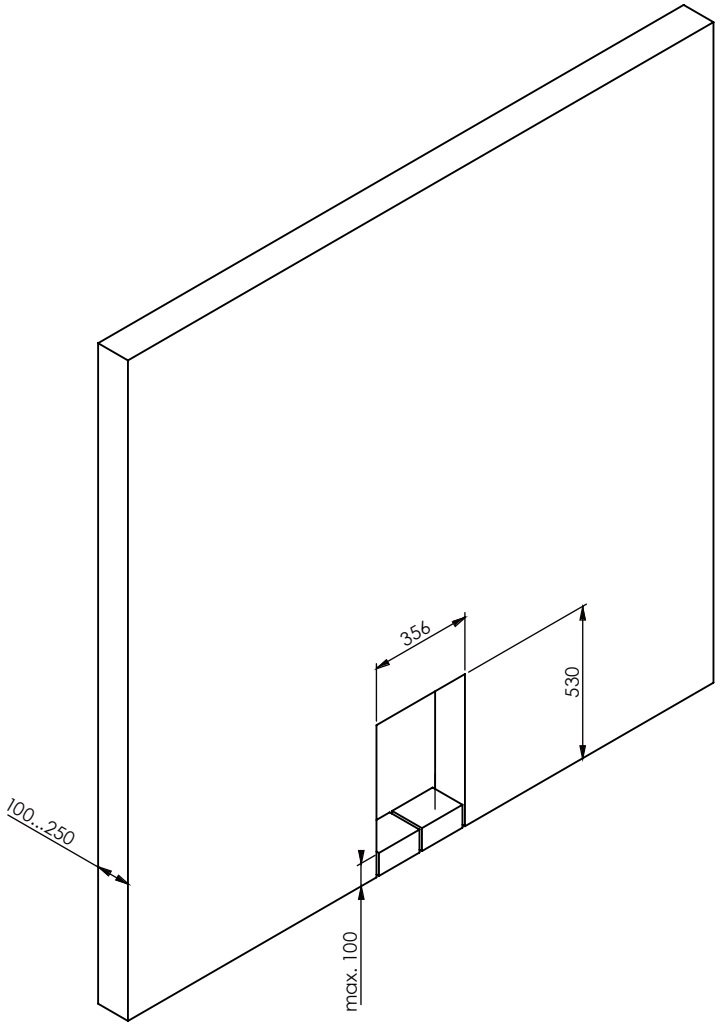

19.

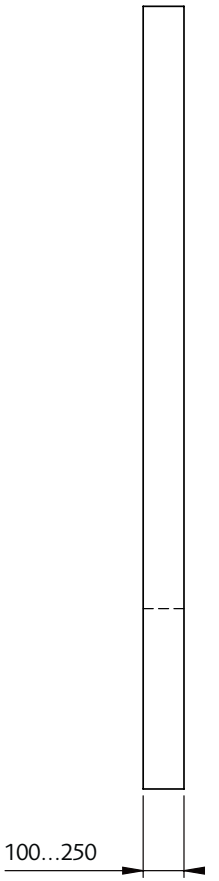

20.

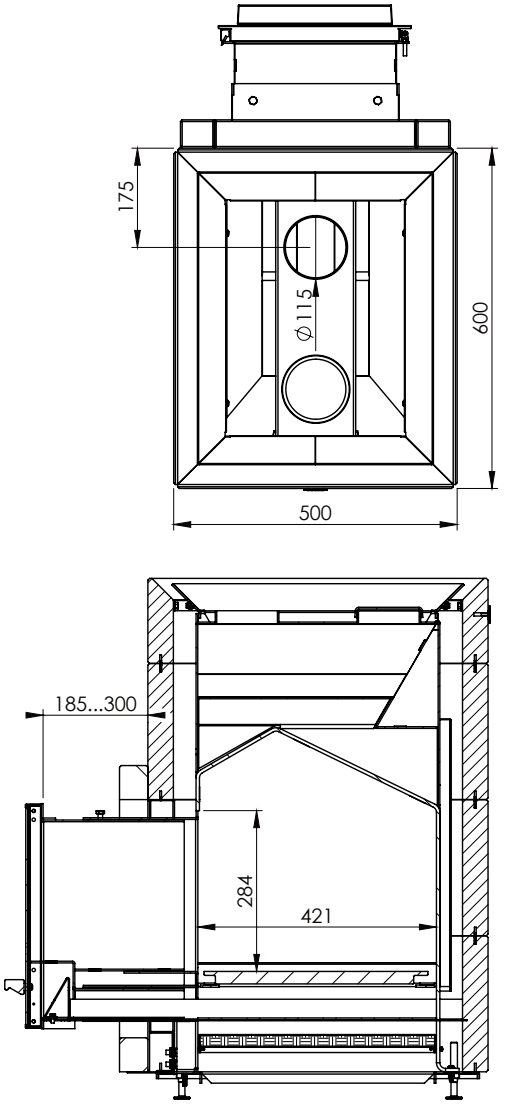

21.

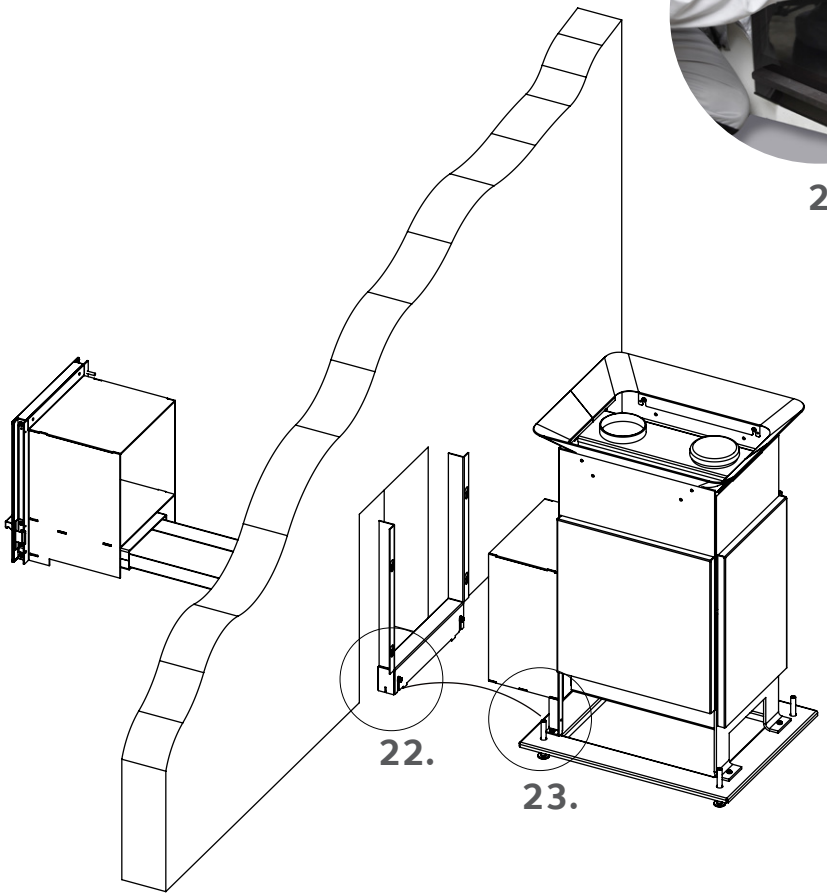

25.

26.

27.

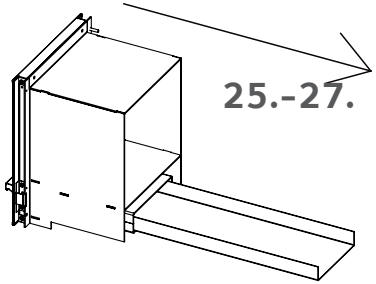

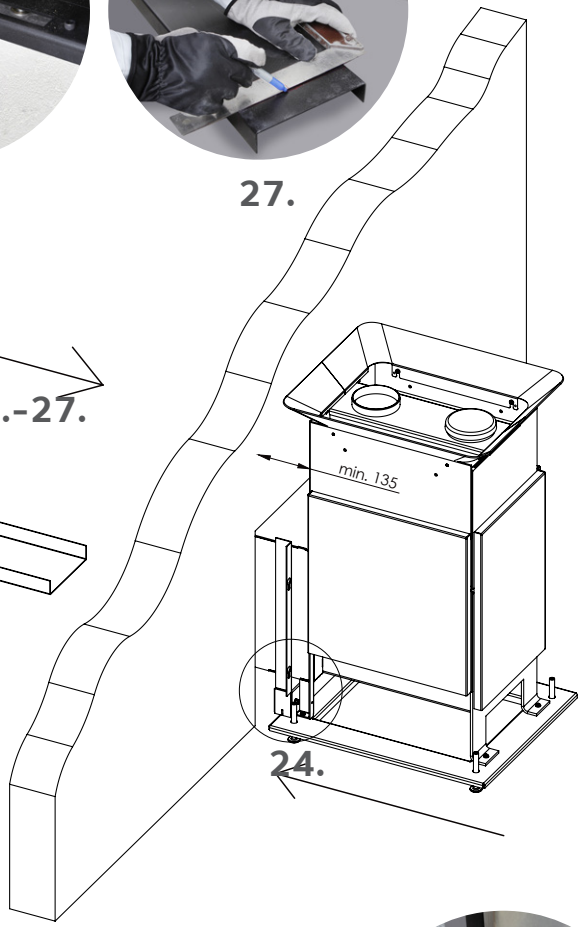

22.

23.

24.

28.

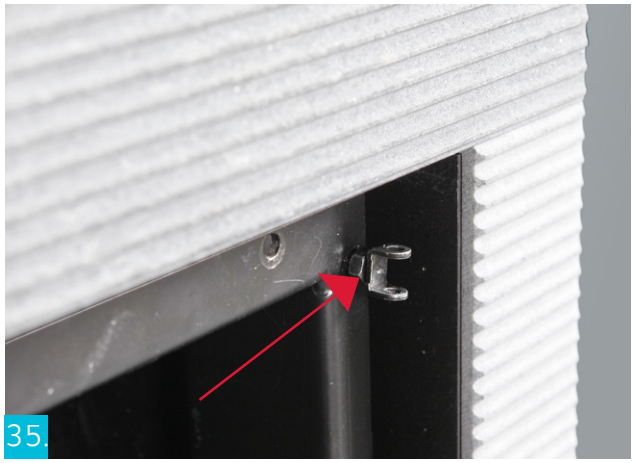

BYTE AV GÅNGJÄRNENS PLATS

1. Lyft upp gångjärnstapparna **(bild 33)**.
2. Lyft av luckan **(bild 34)**.
3. Flytta luckans gångjärn till den andra sidan av luckans ram **(bild 35)**. Lösgör luckans regel från luckan.
3. Montera luckan på plats och tryck ner gångjärnstapparna **(bild 36)**.
4. Flytta luckans regel till den motsatta sidan **(bild 37)**.

Garantivillkor

Tulikivi Oyj (tillverkaren) beviljar de produkter som tillverkaren tillverkat en garanti enligt dessa villkor. Tillverkaren garanterar produkternas kvalitet och funktion under garantitiden.

Garantin förutsätter att köparen iakttar tillverkarens anvisningar gällande produkternas placering, montering, användning och service samt bastuugnsstenarnas egenskaper.

1. GARANTI FÖR ELEKTRISKA BASTUAGGREGAT OCH STYRCENTRALER

Garantin gäller i 24 månader från den dag då produkten köptes eller mottogs på produktens placeringsplats i byggobjektet beroende på vilken dag som infaller senare. I allmänna bastu är garantitiden 12 månader. I privata bastu är det förbjudet att använda veckoklocka.

Garantin för det elektriska bastuaggregatet förutsätter att

1. Stenarna i stenutrymmet i en bastuugn som används i en lägenhet ska radas om minst en gång om året och slitna stenar ska förnyas.
2. Stenarna i en bastuugn som används på institution/professionellt ska radas om minst tre gånger om året under garantitiden. Dessutom ska bastustenarna bytas minst en gång om året. En utredning om bytet ska företes vid behov.
3. Om bastuugnen är försedd med en förångare ska förångaren alltid tömmas efter användningen. Vattnet ska avhärdas och kalk avlägsnas enligt anvisningarna. Det som nämns ovan gäller alla förångare.
4. Om bastuugnen integreras i bastulaven ska man ovillkorligen använda lavmodeller där den nedre laven och dess stomme kan lyftas bort utan verktyg. Garantin täcker inte rivning och ny montering av laven.

Inköpskvittot för produkten, byggobjektets mottagningsprotokoll eller motsvarande redogörelse fungerar som garantiintyg.

Det är förbjudet att använda keramiska bastuugnsstenar! Om keramiska stenar använts förbinder garantin inte tillverkaren.

2. GARANTI FÖR VEDELDADE BASTUAGGREGAT, VARMVATTENBEREDARE OCH SKORSTENAR

Garantin gäller i 24 månader från inköpsdagen. Kvittot från den säljande butiken fungerar som garantiintyg. Bränslet ska vara ved. I allmänna bastu är garantitiden 12 månader.

3. GARANTI FÖR RESERVDELAR

Garantin för reservdelar gäller i 12 månader från inköpsdagen. Delen som ersätter en trasig del levereras avgiftsfritt till säljaren av produkten. Tillverkaren ansvarar inte för kostnader för lösgörandet av den trasiga delen och monteringen av den nya delen. Den trasiga delen ska returneras på tillverkarens begäran och kostnad.

Garantiintyget är kvitto från den säljande butiken och intyg av den auktoriserade montören.

4. BEGRÄNSNINGAR AV GARANTIANSVAR

Köparen ska vårda produkten omsorgsfullt. När produkten tas emot ska köparen kontrollera att den inte har transport- eller lagringsskador. Säljaren eller transportföretaget ska omedelbart underrättas om observerade skador på produkten.

Tillverkaren ansvarar inte för produktfel, funktionsstörningar eller brister som förorsakats av transporten eller felaktig lagring, montering eller användning som strider mot tillverkarens anvisningar, försummelser i servicen eller placering av produkten i ett sådant utrymme där förhållandena inte motsvarar tillverkarens rekommendationer.

Garantin omfattar inte färgvariationer, varv och små hårsprickor som är typiska för naturstenar och som inte inverkar på bastuaggregatets säkerhet eller funktion.

Garantin omfattar inte heller skador som orsakats av normalt slitage eller felaktig användning. Garantin omfattar inte sådana små sprickor i ett keramiskt bastuaggregats murade ytor, kakelfogar och inre delar som inte inverkar på bastuaggregatets säkerhet eller funktion. Ovan nämnda skador kan uppstå om bastuaggregatet värms för mycket. De godtagbara måttoleranserna för Kermansavis högbrända ugnskakel är + - 4 mm. Skillnader i kakelmåtten och små färgskillnader i kakelglasyren är typiska för högbränd keramik. Kaklen väljs alltid i naturligt ljus.

Garantin täcker inte färgvariationer och hårfina sprickor som är naturliga för gjuten sten och inte påverkar bastuaggregatets säkerhet eller funktion. Garantin täcker inte heller normalt slitage, felaktigt bruk eller om ytor färgas vid normalt bruk.

5. FELANMÄLAN

Köparen ska anmäla fel eller störningar i produkten omedelbart efter att de upptäckts och senast inom 14 dagar. Anmälan kan göras till tillverkaren, säljaren av produkten eller ett monteringsföretag som tillverkaren auktoriserat.

Kraven gällande garantin ska framställas senast inom 14 dagar från utgången av garantitiden för ifrågavarande produkt.

6. TILLVERKARENS ÅTGÄRDER I ANSLUTNING TILL GARANTIN – FORTSÄTTNING AV GARANTIN

På basis av en motiverad garantianmälan reparerar eller byter tillverkaren en felaktig produkt. Reparationen eller bytet sker på tillverkarens bekostnad. Tillverkaren har rätt att använda det alternativ som är förmånligast för tillverkaren.

Garantin för reservdelar fastställs ovan i punkt 3. En utbytt del beviljas reservdelsgaranti enligt punkt 3. I övrigt fortsätter garantin för den reparerade produkten normalt.

Tillverkaren ersätter inte köparen för kostnader, affärsförluster eller andra direkta eller indirekta skador på grund av fel eller störningar i produkten.

Enligt EU:s konsumentsskyddsdirektiv och den finska konsumentsskyddslagen har konsumenten rätt att åberopa ett fel i varan vid inköpstidpunkten inom en rimlig tid från inköpstidpunkten (5 kap. 16 § i konsumentsskyddslagen).

Instruktioner i anslutning till miljöskydd

När denna produkt kommit till slutet av sin livscykel får den inte slängas med normalt hushållsavfall utan föras till en insamlingsplats för återvinning av elektriska apparater och elektronik. Produkten returneras till en återvinningscentral utan bastuugnsstenar och dekorationsstenar.

I återvinningen av produkten ska lokala sorteringsbestämmelser för el- och elektronikavfall iakttas.

Information om återvinningsställen på din hemort får du på kommunens serviceställe.

Tulikivi Oyj hör till producentorganisationen för el- och elektronikapparater och har betalat återvinningsavgiften för dig. Produkten kan lämnas till närmaste SER-avfallshanteringsställe avgiftsfritt. Du hittar närmaste SER-avfallshanteringsställe på adressen: www.kierratys.info

Genom att lämna en begagnad produkt till ett återvinningsställe kan du främja återvinningen och en ändamålsenlig hantering av el- och elektronikapparater som inverkar på miljön och människornas välbefinnande.

Att återanvända begagnade apparater, återvinna material eller återanvända dem på annat sätt är en värdefull miljögärning.

FÖRKKLARINGAR TILL MÄRKNINGAR AV PRODUKTER, BRUKSANVISNINGAR OCH FÖRPACKNINGAR

Soptunna med ett kryss: produkten får inte slängas bland hushållsavfall utan den ska återvinnas ändamålsenligt.

Återvinningsavgift för produktens förpackning har betalats till en nationell organisation i tillverkningslandet.

SWE

Ув ж емый покуп тель

Вы ст ли обл д телем высокок чественной к менки, котор я будет долгие годы дост влять В м удовольствие от посещения с уны.. Поздр вляем В с с хорошей покупкой. Н стоящее руководство по монт жу и эксплу т ции предн зн ч ется вл дельцу к менки или лицу, ответственному ее монт ж. Перед н ч лом эксплу т ции следует вним тельно озн комиться с руководством.

KINOS 20 S1

Коды з к з
TBH
Комплексн я пост вк :
SS887 корпус к менки,
облицовк , фронт льн я п нель
При р здельном з к зе:
SS657 корпус к менки + облицовк ,
SS638 фронт льн я п нель

KINOS 20 S2

Коды з к з
Rigata
Комплексн я пост вк :
SS888 корпус к менки,
облицовк , фронт льн я п нель
При р здельном з к зе:
SS640 корпус к менки + облицовк ,
SS637 фронт льн я п нель

KINOS 20 S3

Коды з к з
Grafia
Комплексн я пост вк :
SS1378 корпус к менки,
облицовк , фронт льн я п нель
При р здельном з к зе:
1352 корпус к менки + облицовк ,

KINOS 20 S4

Коды з к з
Nobile
Комплексн я пост вк :
SS1379 корпус к менки,
облицовк , фронт льн я п нель
При р здельном з к зе:
SS1353 корпус к менки + облицовк ,
SS1356 фронт льн я п нель

Общие положения

Д нные инструкции должны быть всегд «под рукой. Вним тельно озн комьтесь с ними ср зу после приобретения к менки.

К менк предн зн чен только для н грев с уны. Ее нельзя использов ть, н пример, для сушки одежды, обогрев зд ния в период строительств , копчения мяс , сжиг ния отходов и т.д. Дров для прот плив ния должны быть сухими.

Использов ние жидкого топлив з прещ ется д же для р стопки!

Нельзя н крыв ть чем-либо к менку во время ее эксплу т ции. Для обеспечения длительного срок службы следует регулярно проверять и обслужив ть. При необходимости, обр титесь к вторизов нному дилеру Tulikivi.

Перед р стопкой следует удостовериться в том, что дымоход не поврежден и имеет дост точную тягу.

К менк Tulikivi – это отопительный прибор, у которого н грев ются поверхности, ручк дверцы и к мни. Во время его эксплу т ции следует соблюд ть соответствующие меры предосторожности.

Ядовитый уг рный г з не имеет вкус , цвет и з п х , поэтому следует быть особенно осторожным.

Если к менк в течение долгого времени не использов л сь и подверг л сь воздействию вл ги (н пример, н неот плив емой д че), то перед н ч лом эксплу т ции ее следует проверить н н личие возможных коррозионных повреждений.

Морской клим т может сокр тить срок службы к менки. К менк не должн иметь конт кт с соленой морской водой. Использов ние соленой воды в к честве воды для к менки т кже не допуск ется. Следует учесть, что в колодц х, н ходящихся в непосредственной близости от моря, возможно н личие повышенного содерж ния солей.

СОБЛЮДЕНИЕ ТРЕБОВАНИЙ И НОРМ БЕЗОПАСНОСТИ

В отношении монт ж , эксплу т ции, прочистки от с жи и топлив к менки следует всегд соблюд ть в дополнение к инструкциям производителя т кже все регион льные нормы, в том числе те, которые относятся к н цион льным и европейским ст нд рт м. При необходимости, свяжитесь с регион льными предст вителями пож рной и строительной служб.

ВЕНТИЛЯЦИЯ И ПРОВЕТРИВАНИЕ САУНЫ

Дровян я к менк требует большого объем воздух (10 м3 н к ждый кг сжиг емых дров) для обеспечения чистоты горения и обогрев п рильного помещения. Следует удостовериться в том, что в п рильном помещении обеспечен дост точный приток воздух .

При естественной вентиляции кл п н под чи свежего воздух рекомендуется р зместить вблизи от дверцы топки к менки. Основн я з д ч кл п н вытяжной вентиляции – вывод вл жного воздух и просушив ние помещения. Его рекомендуется р сположить н противоположной от к менки стене, под потолком.

Принудительн я вентиляция всегд строится н основ нии специ лизиров нного проект . Следует учесть, что использов ние принудительной вытяжки или одновременное использов ние нескольких к минов в одном помещении с к менкой могут вызв ть проблемы в функциониров нии к менки. Кл п ны вентиляции в п рильном помещении должны быть изготовлены из мет лл и р сположены т к, чтобы они не з купорив лись.

При строительстве системы вентиляции в с уне следует соблюд ть требов ния н цион льного, регион льного и местного з конод тельств .

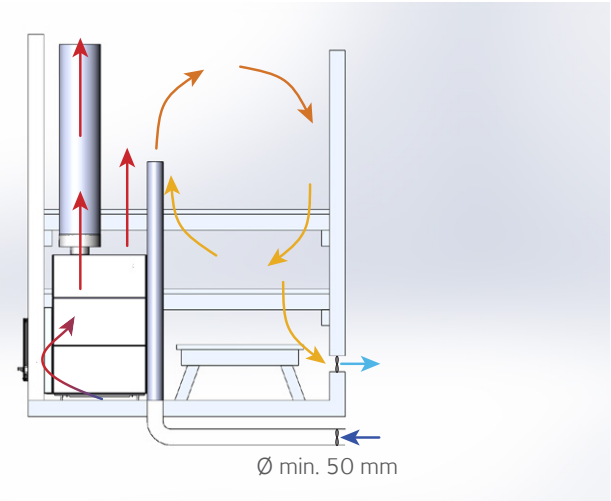

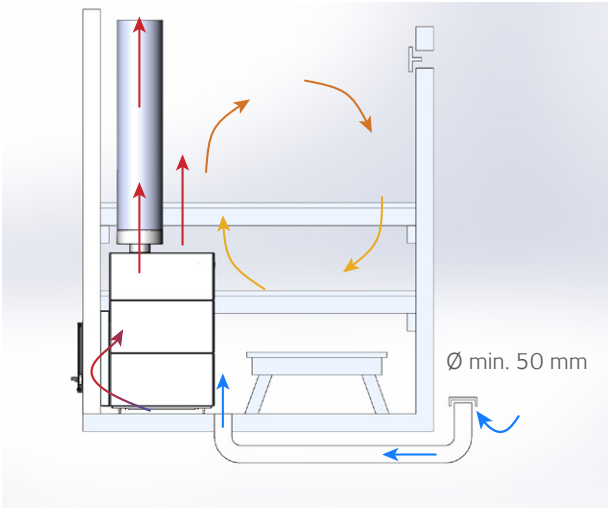

ТОПЛИВО

Для сжиг ния в топке к менки подходят дров из всех пород древесины с м ксим льной длиной полен не более 33 см. Мокр я или гниющ я древесин плохо выделяет тепло и непригодн для эффективного сгор ния. Используйте только сухие дров (относительн я вл жность менее 20 %). Оптим льный ди метр полен сост вляет около 4–10 см. Круглые поленья всегд следует р зруб ть вдоль.

Не допуск ется использов ться в к честве топлив : пропит нную или иным обр зом обр бот нную древесину, доски с гвоздями, ДСП, торф, пл стм ссу, полигр фическую продукцию, т кже жидкое топливо д же для р стопки (может привести к повреждению колосник).

Не используйте в к честве полноценных з кл док слишком мелко н рубленные дров или щеп у из-з их чрезвыч йно высокой кр тковременной мощности сгор ния.

ВОДА ДЛЯ САУНЫ

Вод для с уны должн быть чистой. Вод с высоким содерж нием солей, извести или желез р зъед ет к менку. Не допуск ется использов ние морской воды и воды с содерж нием хлор и гумус .

Если п рильное помещение с уны оборудов но белой к менкой или белыми декор тивными к мнями, то в ней не рекомендуется использов ть ром тические доб вки или

веники, которые могут привести к окр шив нию поверхностей. Вод для к менки должн быть исключительно чистой.

БЕЗОПАСНОЕ ПРЕБЫВАНИЕ В САУНЕ

Не ост вляйте детей в с уне без присмотр и следите з тем, чтобы они н ходились н безоп сном уд лении от к менки. Помните, что в с уне необходимо соблюд ть осторожность: полки и пол могут быть скользкими.

Лиц с огр ниченными физическими и/или психическими способностями, с огр ниченными способностями к восприятию, т кже лиц , не обл д ющие необходимым опытом и зн ниями, должны пользов ться к менкой только под н блюдением или в соответствии с ук з ниями лиц , отвеч ющего з их безоп сность.

Продолжительное пребыв ние в горячем п рильном помещении приводит к повышению темпер туры тел . Уточните у в шего леч щего вр ч возможные огр ничения, связ нные с с уной.

П рильное помещение не предн зн чено для сушки одежды. К менк не подходит для р зогрев или приготовления пиши. Не допуск ется использов ние н к менке п кетов для ж рки.

Не брос йте воду н к менку, если кто-то н ходится вблизи от нее. Горячий водяной п р может вызв ть ожоги.

Компоненты к мин -к менки

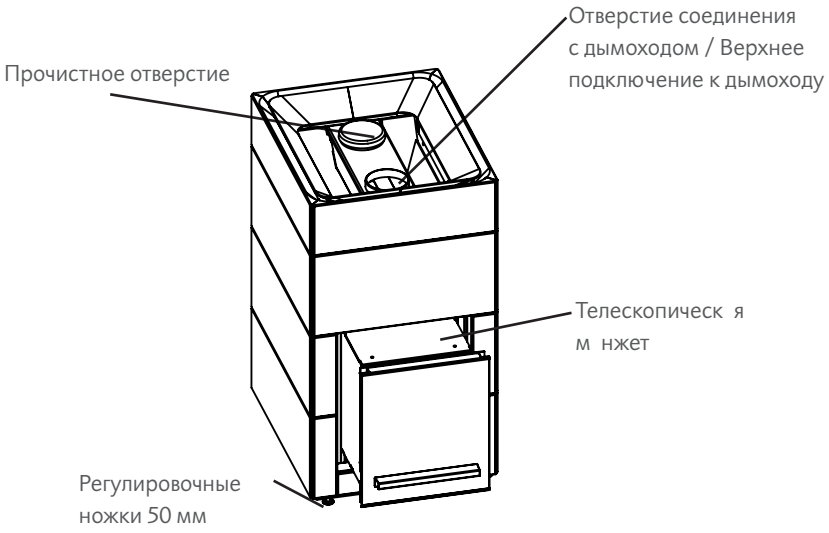

модель	KINOS 20 S1, S2, S3, S4
вес каменки (кг)	300
номинальная мощность каменки (кВт)	20
выработка тепла (кВт)	20
минимальная тяга дымохода с номинальной мощностью (Pa)	12
скорость потока газов горения (г/с)	16,8
газы горения (°C), средн./макс. темп.	418/535
минимальные размеры дымохода	1/2
Соединительная труба дымохода (Ø мм)	115
тепловой класс дымохода	T600
минимальный размер отверстия подачи свежего воздуха (см²/Ø мм)	75/50
минимальный размер отверстия вытяжной вентиляции (см²/Ø мм)	150/70
объем помещения с уны (м³)	8-20
рекомендуемое кол-во камней, макс. (кг)	40-60
первая закладка дров, макс. (кг)	6
дополнительная закладка, макс. (кг)	4
количество дополнительных закладок (шт.)	3
количество пров (кг/ч)	7
кпд, (%)	68

Технические д нные

МОЩНОСТЬ КАМИНА-КАМЕНКИ

Мощность к мин -к менки (кВт) всегд выбир ется в з висимости от объем п рильного помещения (м³). Неизолиров нные покрытия стен (кирпич, стеклоблоки, стекло, бетон, к фель и т.д.) требуют большей мощности к менки. К объему с уны необходимо доб вить 1,2 м³ н к ждый кв др тный метр стены, не имеющий изоляции. Пример: п рильное помещение объемом в 10 м³ со стеклянной дверью соответствует по потребности в мощности п рильному помещению объемом в 12 м³. Объем бревенч того п рильного помещения следует умножить н коэффициент 1,5. К менку не допуск ется уст н влив ть в п рильном помещении с объемом меньше миним льного допустимого объем или больше м ксим льно допустимого объем , определенных мощностью к менки.

При проектиров нии необходимо следов ть всем действующим строительным норм м и требов ниям.

Подготовк к менки к вводу в эксплу т цию

При первом н греве к менки кр ски и нтикоррозионные веществ , использов нные в процессе производств , пригор ют к поверхности к менки, выделяя неприятный з п х г ри. Рекомендуется первый р з н грев ть к менку н улице или в хорошо проветрив емом помещении.

1. Уст новите к менку н улице н ж ростойком основ нии.
2. Снимите с к менки все з щитные и уп ковочные м тери лы до н ч л н грев .
3. Т кже следует проверить топку и емкость для к мней.
4. Уст новите соединительную трубу в з днее дымоотводящее отверстие н к менке для обеспечения тяги.
5. З кройте другие отверстия, включ я отверстие в з дней стенке, крышк ми в комплекте.
6. Удостоверьтесь в том, что колосник н ходится н месте.
7. Чтобы к менк перест л выделять з п х г ри, в ней рекомендуется сжечь 2–3 з кл дки дров.
8. Переместите остывшую к менку в п рильное помещение.

БЕСПРЕПЯТСТВЕННАЯ ЦИРКУЛЯЦИЯ ВОЗДУХА В КАМЕНКЕ

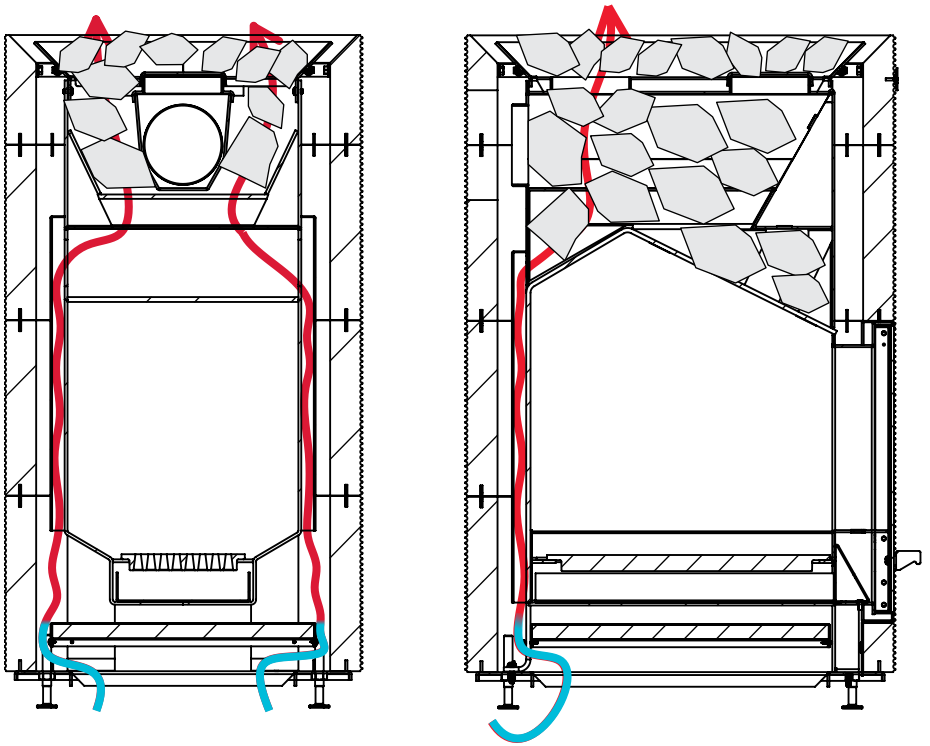

Ввод к менки в эксплу т цию

Перед укл дкой к мней протопите в к менке полную з кл дку дров и проветрите помещение. Это позволит сжечь ост тки з щитных веществ и прид ст покрытию твердость.

К менк готов к использов нию после укл дки к мней.

В холодных тмосферных условиях к менку не следует ср зу р зогрев ть н полную мощность. Это может привести к повреждению холодного дымоход .

Срок службы к менки существенно сокр щ ется, если он подверг ется воздействию соленой воды. Следует т кже учесть, что в колодц х, н ходящихся в непосредственной близости от моря, возможно н личие повышенного содерж ния солей. Н срок службы к менки влияют и другие ф кторы, т кие к к соответствие мощности к менки р змеру помещения, топливо, ч стот использов ния, эксплу т ция, противореч щ я требов ниям инструкций и общий уход. Если к менку постоянно н грев ть до р ск ленного состояния, это сокр тит ее срок службы.

КАМНИ ДЛЯ КАМЕНКИ

В к менке допуск ется использов ть только предн зн ченные для этого к мни р змером более 10 см, рекомендуемые производителем. Промойте к мни перед использов нием. Уложите их в свободном порядке в емкость для к мней. Н дно емкости для к мней укл дыв ются с мые крупные к мни уп ковки **(рис. 1)**. Емкость для к мней з полняется вплоть до кр ев ст льного корпус к менки. Укл дыв я к мни, следует следить з тем, чтобы воздухоз борные отверстия ост в лись свободными, обеспечив я свободную циркуляцию воздух в емкости для к мней **(рис. 2)**. В емкость можно уложить по своему усмотрению 40-60 кг к мней. Меньшее количество к мней будет выр б тыв ть более жесткий п р, к менк будет н грев ться быстрее **(рис. 3)**. Большее количество к мней обеспечит мягкость п р , но к менк будет н грев ться медленнее **(рис. 4)**. При жел нии, к менку можно дополнительно укр сить, уложив н поверхность декор тивные белые к мни Tulikivi Deco White или к мни для к менки из горшечного к мня. Инструкции по укл дке декор тивных к мней вы сможете н йти н их уп ковке.

К мни следует перебир ть и перекл дыв ть не реже двух р з год, в з висимости от ч стоты использов ния к менки. При необходимости, з меняйте поврежденные к мни н новые. Следует учесть, что порошок или крошк от изношенных к мней может окр сить светлую поверхность пол под к менкой. Р змер и количество к мней для к менки позволят сб л нсиров ть к чество выр б тыв емого п р в соответствии с личными предпочтениями. Т к к к к ждый случ й индивиду лен, то общее пр вило ук з ть сложно. Во время перекл дки к мней рекомендуется т кже очистить внутренние поверхности к менки. Инструкции по обслужив нию к менки д ны н стр. 46.

Пр вил прот плив ния

1. Откройте з слонку дымоход **(рис. 5)**.
2. Перед р стопкой очистите колосник **(рис. 6)** и опустошите зольник **(рис. 7)**. Для этого зольник н до приподнять, з тем ккур тно выт щить. Перед р стопкой убедитесь в том, что в дымоходе имеется тяг , и он не з сорился, особенно если к менк в течение долгого времени не использов л сь. Для этого сомните кусок бум ги в неплотный комочек. Уложите его н колосник, подожгите и з кройте топочную дверцу **(рис. 8)**. Если бум г горит вертик льным пл менем, то тяг в дымоходе дост точн я.
3. Для р стопки с уны используются сухие поленья длиной 33 см.
4. Н чин я р стопку печи, р сщепите п ру поленьев из первой з кл дки н мелкую щепу.
5. Неплотно уложите дров крест-н крест н дно топки, н них – приготовленную щепу **(рис. 9)**. Вес н ч льной з кл дки дров не должен превыш ть 6 кг. Вытяните зольник в открытое положение **(рис. 10)**. Подожгите дров и з кройте дверцу.

11.

12.

13.

14.

15.

6. В течении всего времени прот плив ния топочн я дверц должн быть з крыт , з исключением времени доб вления дровяных з кл док, ворошения углей или уд ления золы.
7. После того к к с ун н грел сь, можно уменьшить под чу воздух и силу н грев ния к менки, уменьшив з зор открытого зольник **(рис. 11)**.
8. Новую з кл дку дров можно дел ть после того, к к предыдущ я з кл дк прогорел почти до углей **(рис. 12)**. М ксим льный р змер дополнительной з кл дки не должен превыш ть 4 кг.
9. После сжиг ния двух з кл док можно поддержив ть тепло в п рильном помещении, подкл дыв я 2–3 полен после того, к к предыдущие дров прогорели почти до углей **(рис. 13)**.
10. Прот плив ние к менки может продолж ться в течение трех ч сов.
11. После полного сгор ния углей з кройте зольник **(рис. 14)** и з слонку дымоход **(рис. 15)**.
12. Строго выполняйте требов ния руководств по эксплу т ции. Прот плив ние к менки слишком большим количеством дров, слишком большими з кл дк ми или в течение слишком продолжительного времени может привести к повреждению дымоход и созд ть оп сность возникновения пож р .
13. Если процесс горения слишком силен (сильный гул, высокие языки пл мени, достиг ющие верхней ч сти топки и д же дымоход) следует понизить тягу, немного уменьшив з зор открытого зольник .
14. Вним ние! Ядовитый уг рный г з не имеет з п х , вкус и цвет , поэтому з слонку нельзя полностью з крыв ть во время р стопки. Будьте т кже осторожны с углями до з крытия з слонки дымоход .
15. Если труб дымоход р ск лил сь до кр сного цвет , это является призн ком неэффективного или чрезмерного н грев . Д йте к менке остыть, прежде чем продолж ть прот плив ние.

16.

17.

18.

Обслужив ние к менки

Н момент чистки к менк должн быть холодной. П оверхность к менки можно протир ть сл бым р створом посудомоечного средств . Пятн можно уд лять нер зб вленным посудомоечным средством. Вним ние! Уровень кислотности pH моющего средств должен быть меньше 9. Не допуск ется использов ние моющих средств н основе р створителя или сильнощелочных средств. Моющее средство необходимо ост вить н пятне н некоторое время, после чего смыть и тщ тельно высушить к менную поверхность. Для уд ления трудновыводимых пятен используйте чистящее средство для н тур льного к мня.

Если стекло топочной дверцы з коптилось, его рекомендуется очистить ср зу после остыв ния. Пепел является экологичным и всегд доступным средством очистки. Вл жным бум жным полотенцем возьмите немного мелкого пепл из зольник и протрите им з коптившийся уч сток стекл **(рис. 16)**.

После чего стекло следует протереть вл жной с лфеткой и в з вершение тщ тельно высушить. Для очистки р мы дверцы можно использов ть чистящее средство для мет ллических поверхностей. Не допуск ется использов ние моечных средств н основе р створителя.

Золу из топки необходимо уд лять перед к ждой р стопкой. Избыток золы сокр щ ет срок службы колосниковой решетки и ухудш ет к чество горения **(рис. 17)**. Золу из к менки следует уд лять только после того, к к он полностью остыл . Используйте в к честве контейнер , н пример, мет ллическое ведро, чтобы избеж ть оп сности пож р . Приподнимите и ккур тно выт щите зольник. Уст н влив я зольник н место, удостоверьтесь в том, что он плотно прилег ет ко дну, н пр вляющий штифт вошел в отверстие в зольнике. Золу следует хр нить в мет ллическом контейнере с крышкой, т к к в ней еще могут н ходиться тлеющие угли д же через несколько дней после р стопки. Чистый древесный пепел можно использов ть н с довом уч стке.

Переднее отверстие (з крытое крышкой) в емкости для к мней является прочистным отверстием, через которое производится очистк внутренних поверхностей к менки от с жи при перекл дке к мней. Очистк производится в з висимости от ч стоты использов ния от 2 до 6 р з в год **(рис. 18)**. Если к менк оборудов н верхним дымоходом, то с ж п д ет в к менку, откуд ее следует уд лять. К менку, трубу соединения с дымоходом и дымоход следует прочищ ть один р з в год с соблюдением норм и требов ний местного з конод тельств . Особенно в случ ях, когд дымоход долгое время не использов лся, следует следить з тем, чтобы в нем не было з соров. Покрытые с жей внутренние поверхности к менки сниж ют ее мощность и долговечность дымоход .

Порядок действий в нест нд ртных ситу циях

Основным условием функциониров ния к менки является дост точность тяги в дымоходе. Неверно отрегулиров нн я принудительн я вентиляция может созд ть проблемы с тягой, особенно если это только принудительн я вытяжн я вентиляция. Низкое тмосферное д вление и сильный ветер могут ст ть причиной обр зов ния в дымоходе воздушного з мк , препятствующего тяге. При низком тмосферном д влении тяг всегд будет хуже, чем при хорошей погоде или в зимний морозный день. Если к менк не топил сь в течение долгого времени, в дымоходе может скопиться конденс т.

Причиной плохой тяги при определенном н пр влении ветр может быть дерево, р стущее вблизи дом , густой лес, высокий холм или крутой склон, иногд д же форм крыши. Для решения проблемы, возможно, потребуется св лить дерево, удлинить трубу или огр ничить использов ние к менки н время преобл д ния небл гоприятных погодных условий.

ЕСЛИ В ДЫМОХОДЕ НЕТ ТЯГИ ИЛИ КАМЕНКА ДЫМИТ, НЕОБХОДИМО

- Перед р стопкой всегд следует проверить н личие тяги в дымоходе.
- Выключить вентиляцию, вытяжку н д плитой и систему центр льного пылесос .
- Убедиться в том, что з слонк дымоход открыт .
- Открыть дверь или окно с уны.
- Очистить зольник и убедиться, что колосник чист.
- Удостовериться в том, что соединительн я труб дымоход и к менки дост точно уплотнен (отсутствие утечек воздух).
- Удостовериться в том, что прочистное отверстие к менки з крыто крышкой, входящей в комплект пост вки к менки.
- Убедиться в том, что дымоход не имеет повреждений или з соров.
- Сжечь в к менке несколько м леньких з кл док дров при полностью выдвинутом зольном ящие для того, чтобы к менк и дымоход р зогрелись.
- Проверьте вентиляцию в с уне. Воздух, необходимый для горения в к менке, должен беспрепятственно поступ ть в помещение. При этом поток отр бот нного воздух не должен быть слишком сильным.

ЕСЛИ САУНА ИЛИ КАМНИ КАМЕНКИ НЕДОСТАТОЧНО НАГРЕВАЮТСЯ, НЕОБХОДИМО

- Убедиться в том, что тяг в дымоходе не слишком сильн я.

Тяг слишком сильн я, если языки пл мени доходят до соединительной трубы дымоход .

- Убедиться в том, что тяг в дымоходе не слишком сл б я, и огонь горит дост точно сильным пл менем.
- Убедиться в том, что в к менке имеется рекомендов нное количество к мней, и они не уложены слишком плотно.
- Следует учесть, что н грев новой , еще непросохшей с уны з ним ет больше времени, чем ст рой бывшей долгое время в эксплу т ции с уны.
- Удостовериться в том, что к менк соответствует объему п рильного помещения с уны.
- Удостовериться в том, что соблюдены все инструкции по прот плив нию к менки.

В СЛУЧАЕ ВОЗГОРАНИЯ САЖИ В ДЫМОХОДЕ

- Слой с жи, обр зов вшийся в дымоходе, может з гореться от искры и вызв ть пож р. Призн к ми возгор ния с жи в дымоходе является пл мя, бьющее из трубы дымоход , большое количество искр, сильный з п х дым и г ри, т кже н грев н ружных стенок трубы дымоход .
- При возгор нии с жи следует з крыть все регуляторы под чи воздух к менки и з крыть топочную дверцу.
- Немедленно связ ться с местной пож рной службой, д же если пож р потух.
- После возгор ния с жи трубочист должен проверить к к к менку, т к и дымоход перед следующей р стопкой.

СОГЛАСНО ПОСТАНОВЛЕНИЮ ОФИЦИАЛЬНЫХ ОРГАНОВ, О ВОЗГОРАНИИ САЖИ, ДАЖЕ ПОГАСШЕМ, СЛЕДУЕТ СООБЩИТЬ В РЕГИОНАЛЬНЫЙ ЦЕНТР СПАСЕНИЯ.

Инструкция по монт жу

З щитите пол и помещение н период монт жных р бот. Уст новите к менку в соответствии с д нной инструкцией. Для монт ж следует использов ть только входящие в комплект и рекомендов нные производителем ч сти и компоненты. Внесение в продукцию любых изменений без р зрешения производителя з прещено. Подсоединение к менки к р зделенному дымоходу не рекомендуется. К одному дымоходу уст н влив ется одн к менк . Мощность к менки следует подбир ть в соответствии с объемом с уны. Т блиц н стр нице 43 поможет пр вильном подборе к менки.

ФУНДАМЕНТ

К менку следует уст н влив ть н полу, имеющем дост точную несущую способность, с учетом совокупного вес к менки и, при необходимости, дымоход . Если имеющ яся конструкция не соответствует этому обяз тельному требов нию, то ее н до усилить, либо р спределить груз до соответствия несущей способности конструкции требов ниям.

К менк уст н влив ется н прямом, неподвижном и негорючем фунд менте. Лучшим фунд ментом является з ливк из бетон . Регулировочные ножки облегч ют уст новку к менки н неровном полу.

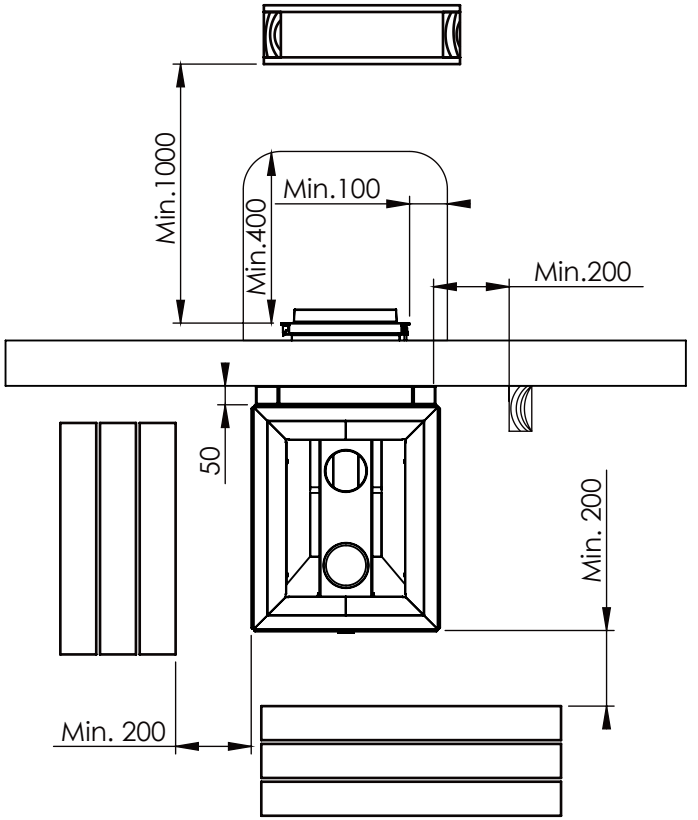

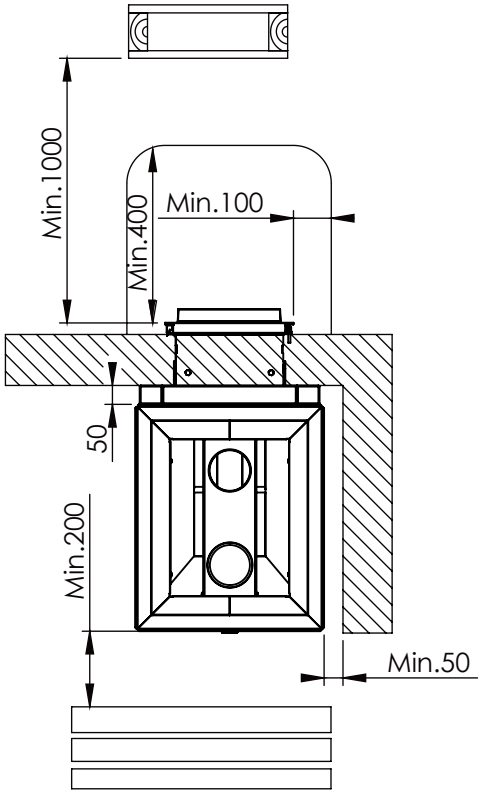

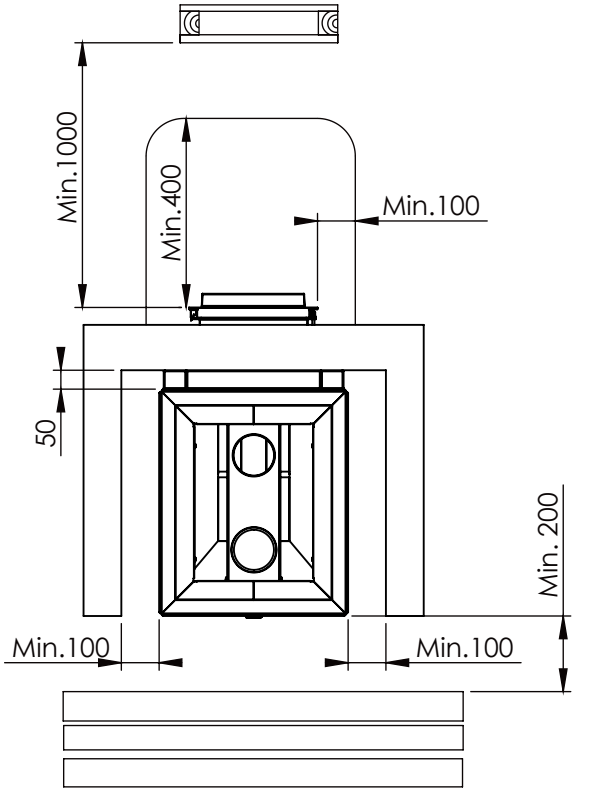

БЕЗОПАСНЫЕ ПРОТИВОПОЖАРНЫЕ РАССТОЯНИЯ И ЗАЩИТНЫЕ КОМПОНЕНТЫ

Пренебрежение ук з нными в чертеж х безоп сными противопож рными р сстояниями приводит к оп сности пож р ! К менки кл ссифицируются к к устройств с горячей поверхностью, темпер тур н которой может достиг ть 350 С. Р сстояние от к менки до горючего м тери л сз ди, по обеим сторон м от телескопической трубы, должно сост влять не менее 1000 мм, спереди до поверхности облицовки 1000 мм и сверху 1200 мм. Покрытие перед топочной дверцей к мин -к менки, з щищ ющее пол из горючего м тери л , должно иметь длину не менее 400 мм перед дверцей и не менее 100 мм по обеим сторон м от дверцы. З щитное покрытие пол следует прочно прикрепить к полу. З щитные р сстояния с з дней стороны и с боков можно сокр тить з счет использов ния р зрешенных з щитных конструкций. Дополнительную информ цию о з щите конструкций можно получить у регион льных пож рных или строительных офици льных орг нов. Между негорючей кирпичной стеной и к менной облицовкой к менки рекомендуется ост вить з зор 50 мм для циркуляции воздух . Если к менк уст н влив ется в углублении, то между к менкой и стен ми следует ост вить вентиляционный з зор 100 мм.

При уст новке к менки с непрерывным н гревом, оборудов нной топкой, з полняемой извне п рильного помещения, следует учесть, что стен вокруг топочного отверстия должн быть изготовлен из негорючего м тери л кл сс противопож рной безоп сности А1, если производитель не проводил испыт ний и не д л отдельных инструкций в отношении сквозного отверстия. Без испыт ний и инструкций стен вокруг топочного отверстия к менки должн иметь конструкцию кл сс противопож рной безоп сности А1. По ширине стен должн быть не менее ширины к менки с учетом боковых безоп сных р сстояний, по высоте негорюч я конструкция кл сс А1 должн быть не менее высоты помещения с уны.

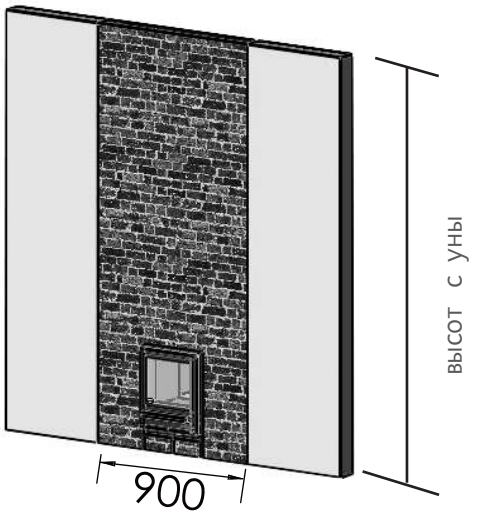

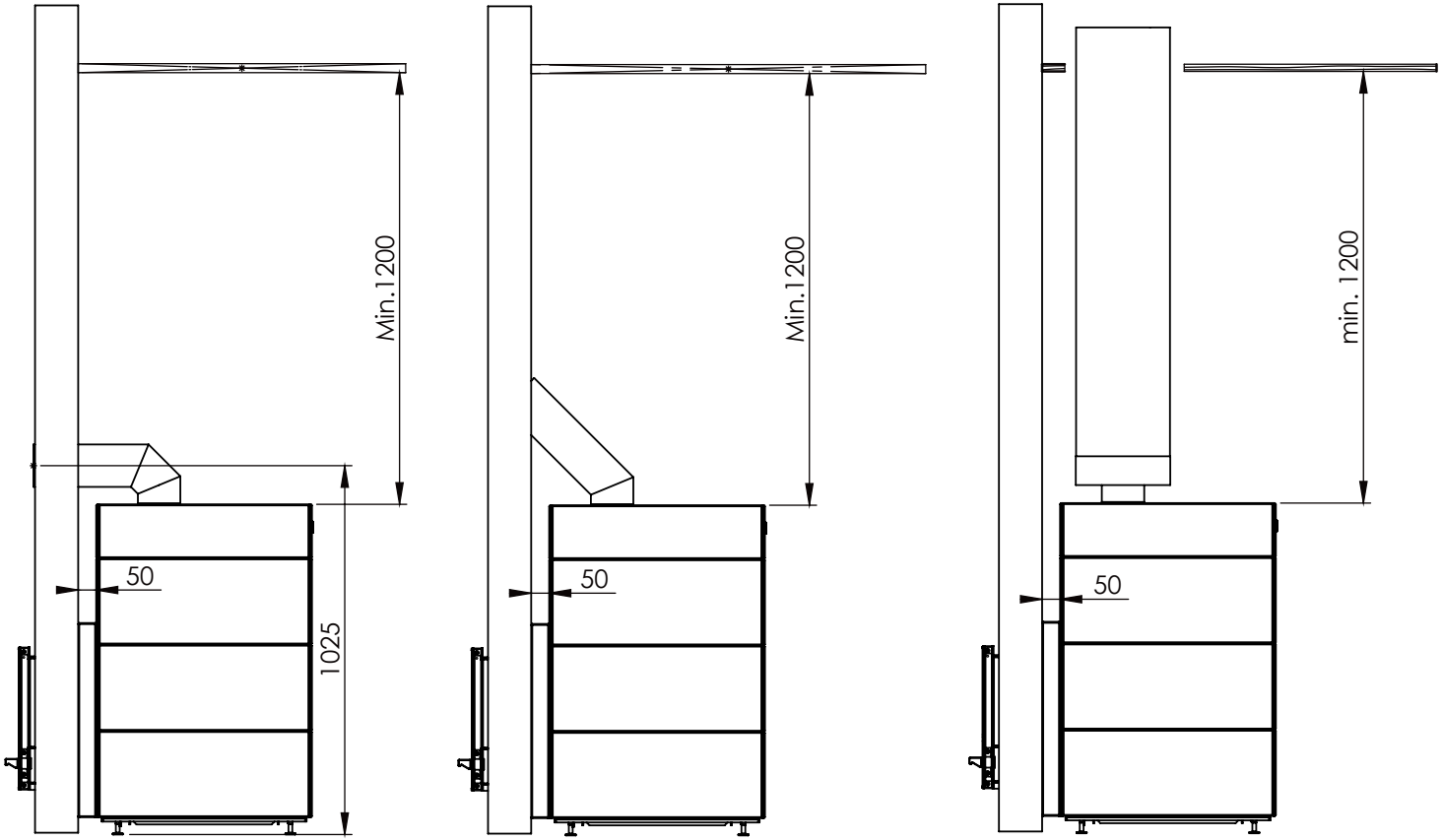

ПОДКЛЮЧЕНИЕ КАМЕНКИ К ДЫМОХОДУ

ПОДКЛЮЧЕНИЕ К КИРПИЧНОМУ ДЫМОХОДУ

Убедитесь в том, что р змер дымоход подходит для к менки. Требов ния к р змеру дымоход предст влены в т блице н стр. 41. Отверстие в дымоходе должно быть н 2-3 см больше соединительной трубы. Лучше всего, если место соединения с к менкой будет специльно выложено в дымоходе. Для уплотнения соединения можно использов ть эл стичный огнестойкий м тери л, н пример, огнестойкую к менную в ту. Отделку отверстия можно з вершить с помощью мет ллической н кл дки (дополнительный ксессу р). Н кл дк крепится к дымоходу мет ллическими креплениями.

Если к менк подключ ется к дымоходу сверху, то соединение выполняется с помощью колен , изогнутого под углом 45˚, 60˚ или 90˚. Колено уст н влив ется прямо в м нжету отверстия к менки и н пр вляется в подходящее место н дымоходе. При необходимости можно уст новить дополнительную трубу, между коленом и дымоходом. Слишком длинную трубу можно отрез ть по р змеру. З зор между трубой и кирпичным дымоходом изолируется огнестойкой к менной в той и з крыв ется мет ллической н кл дкой.

ПОДКЛЮЧЕНИЕ К ГОТОВОМУ ДЫМОХОДУ

К менку можно подключить сверху к дымоходу ф бричного производств . Убедитесь что у дымоход дост точн я высот , д птер подходит для подключения к к менке. Для лучшего функциониров ния рекомендуется уст н влив ть в готовом дымоходе з слонку. В отношении безоп сных противопож рных р сстояний от дымоход до возгор емых поверхностей, т кже в вопрос х уст новки з щитных элементов следует неукоснительно придержив ться рекоменд ций производителя дымоход .

Труб подключения к дымоходу должн иметь кл сс Т600 и отвеч ть требов нию безоп сного р сстояния от соединительной трубы до воспл меняющихся поверхностей.

МОНТАЖ КАМИНА-КАМЕНКИ KINOS

1. Проверьте р змеры, изоляцию и з щитные р сстояния отверстий в стене. Отверстие можно сн бдить порогом не более 100 мм, чтобы препятствов ть проникновению воды в конструкции стены и соседние помещения **(рис. 19)**. Миним льн я ширин отверстия сост вляет 356 мм и миним льн я высот от уровня пол 530 мм **(рис.19)**.
2. Толщин стены может в рьиров ться от 120 до 250 мм **(рис. 20)**.
3. Ди п зон регулировки телескопической м нжеты сост вляет от 170 до 300 мм **(рис. 21)**.
4. З крепите к мень U2393 н р ме винт ми в комплекте с к мнем и н кидным г ечным ключом (10 мм) **(рис. 22)**.
5. З крепите р му в отверстиях в фунд ментной р ме к менки **(рис. 23)**.
6. Переместите корпус к менки в отверстие в стене, учитыв я при этом безоп сные р сстояния **(рис. 23)**. Р сстояние между корпусом к менки и стеной должно быть не менее 135 мм.
7. Уст новите н место телескопическую м нжету **(рис. 25)**.
8. З мерьте зольник **(рис. 26)** и при необходимости укоротите его **(рис. 27)**. Укор чив я зольник, увеличьте з меренную уд ляемую ч сть н 20 мм для учет будущего теплового р сширения.
9. Выровняйте к менку по горизонт ли с помощью в терп с и регулировочных ножек **(рис. 28)**.

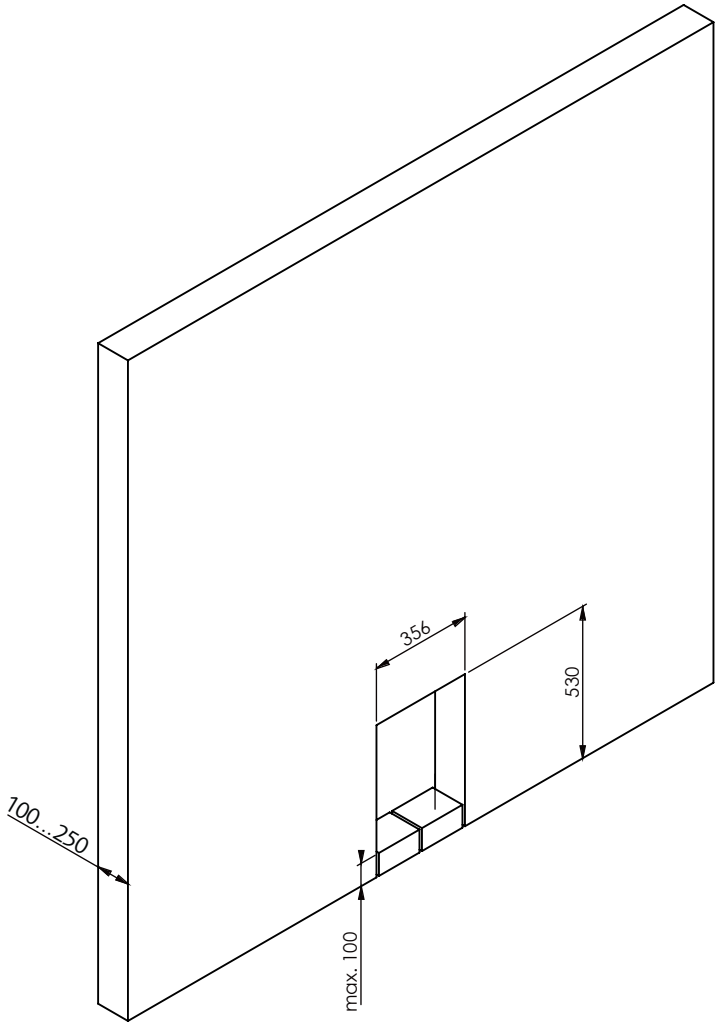

19.

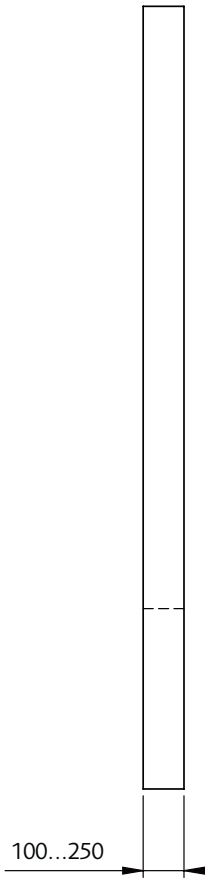

20.

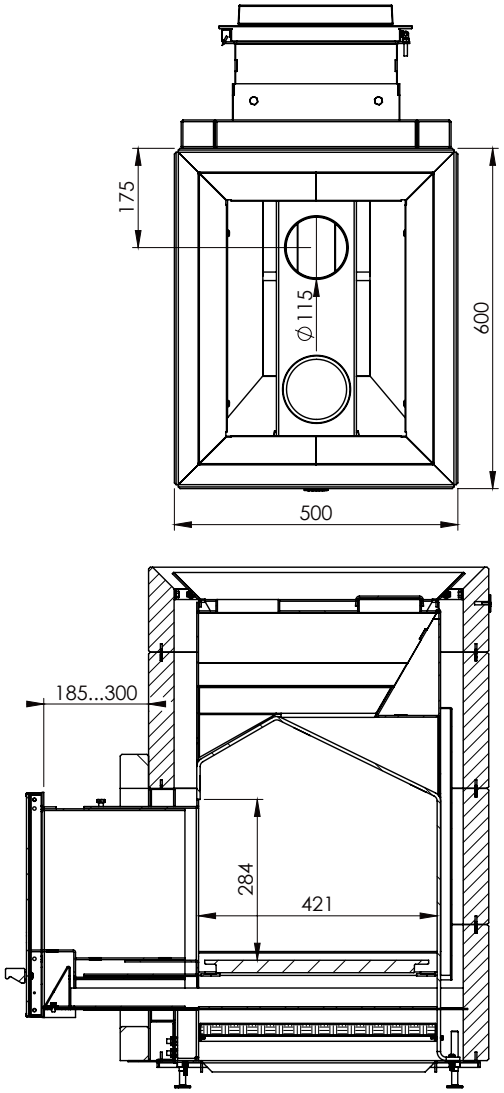

21.

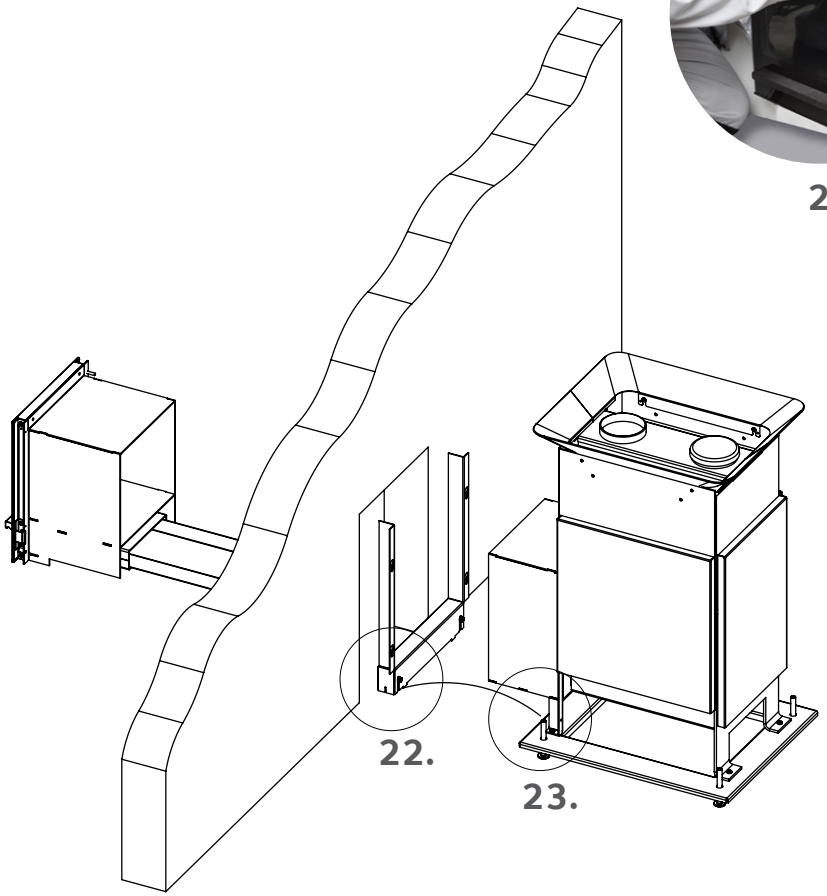

25.

26.

27.

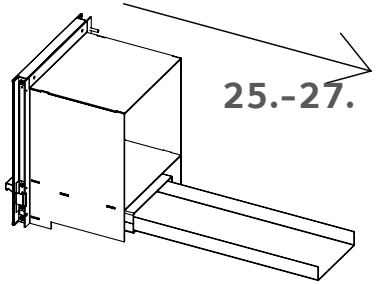

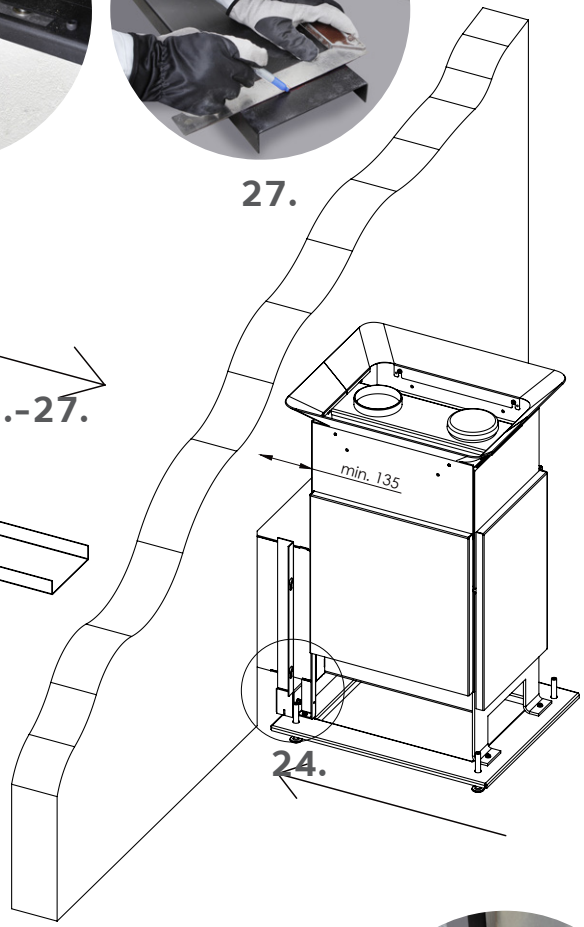

22.

23.

24.

28.

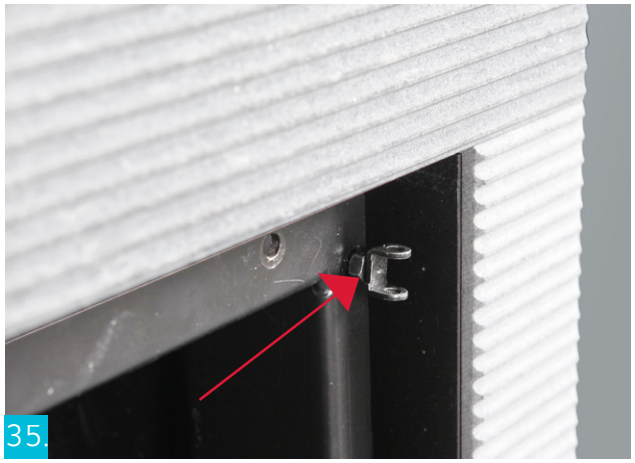

СМЕНА НАПРАВЛЕНИЯ ОТКРЫВАНИЯ ТОПОЧНОЙ ДВЕРЦЫ

1. Поднимите вверх втулки петель **(рис. 33)**.
2. Снимите дверцу топки **(рис. 34)**.
3. Перест вьте петли дверцы н другую сторону р мы **(рис. 35)**. Снимите з порную з движку дверцы.
3. Уст новите дверцу и вст вьте н место втулки петель **(рис. 36)**.
4. Перест вьте з порную з движку н противоположную сторону дверцы **(рис. 37)**.

Инструкции по з щите окруж ющей среды

После истечения срок службы н стоящего изделия не допуск ется его уничтожение вместе с бытовыми отход ми. Изделие должно быть дост влено в пункт сбор и утилиз ции электрических и электронных приборов. Изделие сд ется в пункт вторичной перер ботки без к мней к менки или облицовочных к мней.

При сд че изделия в пункт вторичной перер ботки следует соблюд ть н ционльные нормы сортировки электрических и бытовых приборов.

Информ цию о пункт х утилиз ции можно получить в отделе обслужив ния клиентов муницип литет .

Концерн Tulikivi Oyj, входящий в Ассоци цию производителей электрических и электронных приборов, з пл тил з В с взнос з утилиз цию изделия. Отр бот нное изделие можно сд ть в любой пункт приемки электрических и электронных приборов. Адрес ближ йшего пункт приемки можно уточнить по н с йте: www.kierratys.info

Сд в использов нное изделие в пункт перер ботки, Вы ок зыв ете в жное воздействие н р звитие должной рециркуляции и перер ботки электрических и электронных изделий, т кже н бл госостояние окруж ющей среды и людей.

Вторичное использов ние бывших в употреблении изделий, утилиз ция и перер ботк м тери лов или другое вторичное использов ние является ценным действием, идущим н пользу окруж ющей среде.

ПОЯСНЕНИЯ К МАРКИРОВКЕ НА ИЗДЕЛИИ, В ИНСТРУКЦИЯХ И НА УПАКОВКЕ

З утилиз цию уп ковки упл чен взнос соответствующей н ционльной орг низ ции в стр не-производителе изделия.

Пиктогр мм перечеркнутого мусорного ящик : изделие нельзя выбр сыв ть в контейнер бытовых отходов. Оно должно быть отпр влено в пункт вторичной перер ботки.

KO1706, 09/2021 FIN-SWE-RUS

Säilytä tuotteen ostokuitti yhdessä tämän asennus- ja käyttöohjeen kanssa. Asennus- ja käyttöohje sisältää tärkeitä valmistustietoja.
Monterings och bruksanvisningar innehåller viktiga information om produkten. Vänligen förvara kvittot tillsammans med monterings- och bruksanvisnigar.
Хр ните к ссовый чек о покупке д нного изделия вместе с этой инструкцией по уст новке и эксплу т ции.
Инструкция по уст новке и эксплу т ции содержит в жную техническую информ цию.

®Tulikivi Sauna

Tulikivi Oyj, FI-83900 Juuka, Finland, Tel. +358 (0)403 063 100, www.tulikivi.com